Attaches pour chaînes à rouleaux pas long

Attacchi per catene a rulli passo lungo

Type de chaîne / Tipo di catena		P	G	L	F	W	h4	d4
DIN/ISO	ANSI	mm	mm	mm	mm	mm	mm	mm
C208A C208AL	C2040 C2042*	25,4	19,1	9,5	25,4	39,6	9,1	3,4
C208B C208BL		25,4	23,2	12,7	25,4	39,6	9,1	4,5
C210A C210AL	C2050 C2052*	31,75	23,8	11,9	31,8	49,0	11,1	5,5
C212A C212AL	C2060 C2062*	38,1	28,6	14,3	42,9	67,8	14,7	5,5
C212AH C212AHL	C2060H C2062H*	38,1	28,6	14,3	42,9	67,8	14,7	5,5
C216A C216AL	C2080 C2082*	50,8	38,1	19,1	55,6	87,8	19,1	6,8
C216AH C216AHL	C2080H C2082H*	50,8	38,1	19,1	55,6	87,8	19,1	6,8
C220A C220AL	C210 C2102*	63,5	47,6	23,8	66,6	107,5	23,4	9,2
C220AH C220AHL	C2102H C2102H*	63,5	47,6	23,8	66,6	107,5	23,4	9,2
C224A C224AL	C2120 C2122*	76,2	57,2	28,6	79,3	121,4	27,8	11,0
C224AH C224AHL	C2120H C2122H*	76,2	57,2	28,6	79,3	121,4	27,8	11,0
C232A C232AL	C2160 C2162*	101,6	76,2	38,1	104,7	151,6	36,5	13,1
C232AH C232AHL	C2160H C2162H*	101,6	76,2	38,1	104,7	151,6	36,5	13,1

* Version avec rouleaux libres
* Versione con rullli folli

K 1x1 KA 1x1

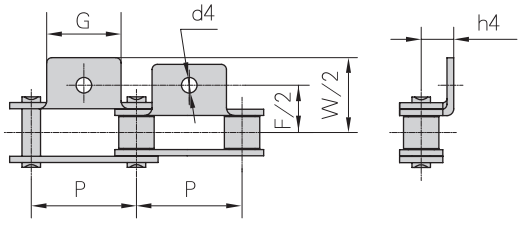

K 1x2 KA 1x2

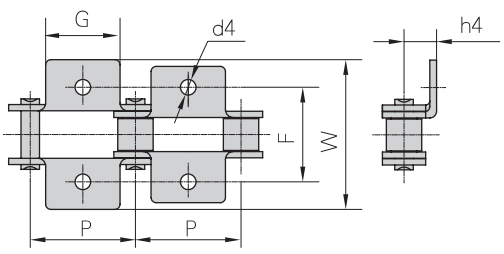

K 2x1 KA 2x1

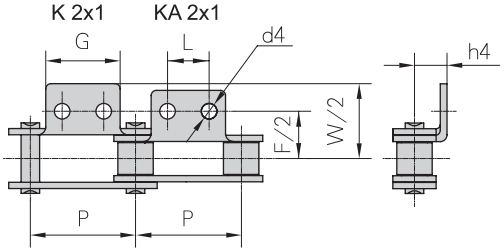

K 2x2 KA 2x2

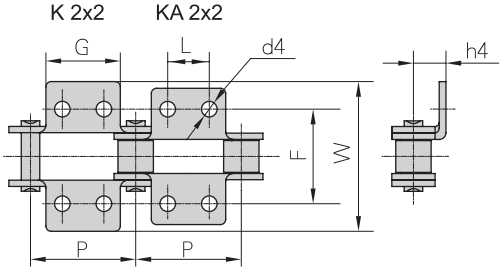

iwis antriebssysteme
wir bewegen die welt

Tel: +49 2739 86-0 Fax: +49 2739 86-22
sales-wilnsdorf@iwis.com www.iwis.com

Attaches pour chaînes à rouleaux pas long

Attacchi per catene a rulli passo lungo

Type de chaîne Tipo di catena	P	G	L	F	W	h4	d4 ø
	mm	mm	mm	mm	mm	mm	mm
C2042F1	25,4	19,0		25,4	40,0	9,0	5,20
C2062HK1F5 *	38,1	28,6		42,9	67,8	14,7	7,94
C206OHF3A2	50,8	28,6	14,3	42,9	67,8	14,7	5,20
C2082A2F1 *	50,8	39,0	19,0	58,0	82,0	21,5	7,00
C082A2F2	50,8	39,0	19,0	58,0	82,0	21,5	10,00
C2082HK1F1 *	50,8	35,0		55,0	80,0	17,0	8,00
C2082HK1F5 *	50,8	38,1		55,6	79,6	19,1	8,00
C210OHK1F1	63,5	47,6		66,0	92,0	25,0	12,50

* Version avec rouleaux libres
* Versione con rullli folli

K 1x1 KA 1x1

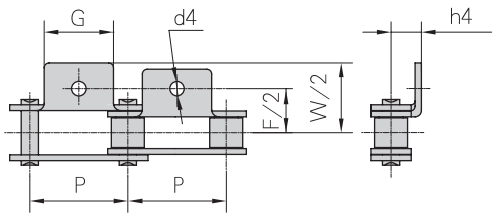

K 1x2 KA 1x2

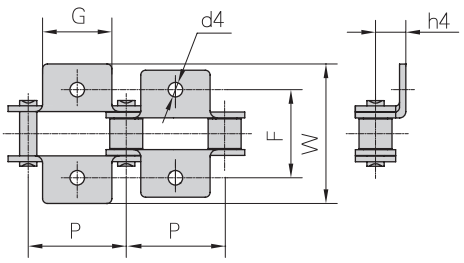

K 2x1 KA 2x1

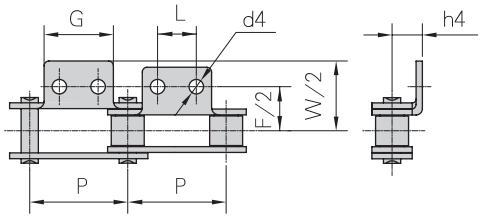

K 2x2 KA 2x2

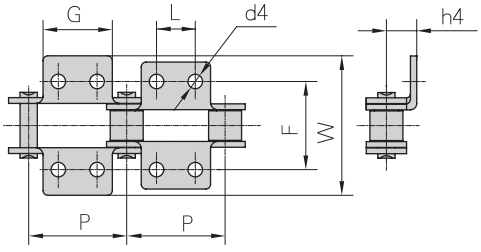

Tel: +49 2739 86-0 Fax: +49 2739 86-22
sales-wilnsdorf@iwis.com www.iwis.com

Attaches pour chaînes à rouleaux pas long

Attacchi per catene a rulli passo lungo

Type de chaîne / Tipo di catena		P	G	L	F	W	h4	d4 ø
DIN /ISO	ANSI	mm	mm	mm	mm	mm	mm	mm
C208A C208AL	C2040 C2042*	25,4	19,1	9,5	25,4	39,6	9,1	3,4
C208B C208BL		25,4	23,2	12,7	25,4	39,6	9,1	4,5
C210A C210AL	C2050 C2052*	31,75	23,8	11,9	31,8	49,0	11,1	5,5
C212A 0212AL	C2060 C2062 *	38,1	28,6	14,3	42,9	67,8	14,7	5,5
C212AH C212AHL	C2060H C2062H*	38,1	28,6	14,3	42,9	67,8	14,7	5,5
C216A C216AL	C2080 C2082*	50,8	38,1	19,1	55,6	87,8	19,1	6,8
C216AH C216AHL	C2080H C2082H*	50,8	38,1	19,1	55,6	87,8	19,1	6,8

* Version avec rouleaux libres
* Versione con rullli folli

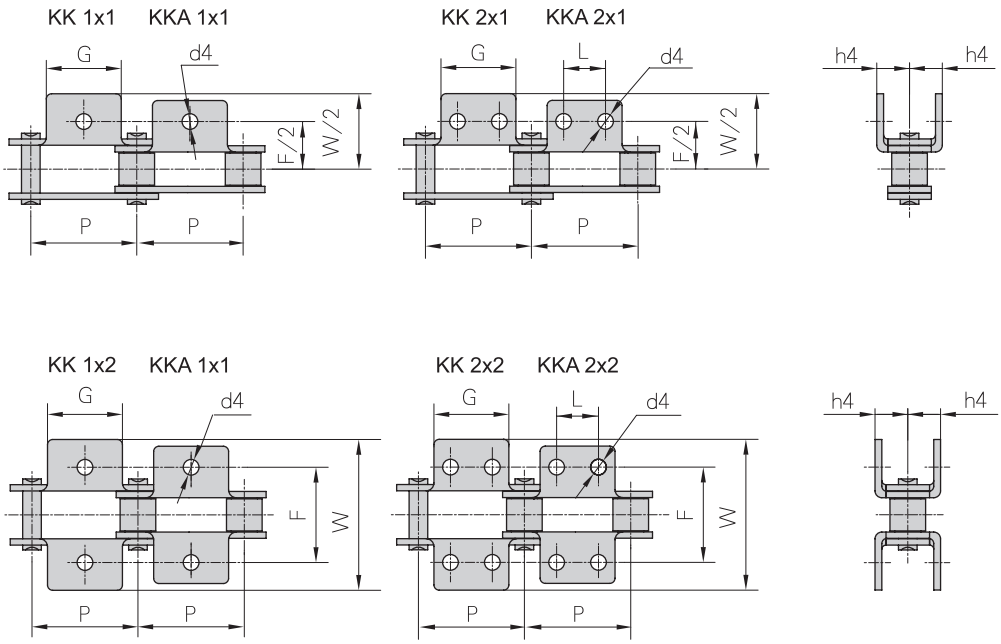

iwis antriebssysteme
wir bewegen die welt

Tel: +49 2739 86-0 Fax: +49 2739 86-22
sales-wilnsdorf@iwis.com www.iwis.com

Attaches pour chaînes à rouleaux pas long

Attacchi per catene a rulli passo lungo

Type de chaîne / Tipo di catena		P	G	L	C1	C2	F	d4 ø	d5 ø
DIN /ISO	ANSI	mm	mm	mm	mm	mm	mm	mm	mm
C208A C208AL	C2040 C2042*	25,40	19,1	9,5	11,1	13,5	20,5	3,4	5,5
C208B C208BL		25,40	23,2	12,7	11,1	13,5	20,5	4,5	5,5
C210A C210AL	C2050 C2052*	31,75	23,8	11,9	14,3	15,9	25,0	5,5	6,6
C212A C212AL	C2060 C2062*	38,10	28,6	14,3	17,5	19,1	32,9	5,5	9,2
C212AH C212AHL	C2060H C2062H*	38,10	28,6	14,3	17,5	19,1	32,9	5,5	9,2
C216A C216AL	C2080 C2082*	50,80	38,1	19,1	22,2	25,4	43,5	6,6	11,0
C216AH C216AHL	C2080H C2082H*	50,80	38,1	19,1	22,2	25,4	43,5	6,6	11,0
C220A C220AL	C2100 C2102*	63,50	47,6	23,8	28,6	31,8	50,4	8,4	13,0
C220AH C220AHL	C2100H C2102H*	63,50	47,6	23,8	28,6	31,8	50,4	8,4	13,0

* Version avec rouleaux libres
* Versione con rullli folli

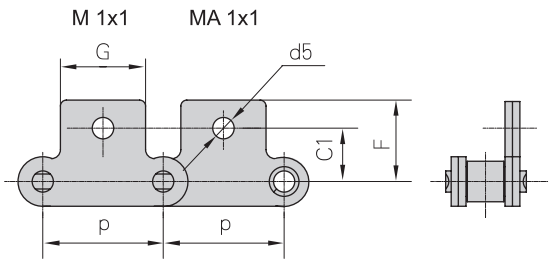

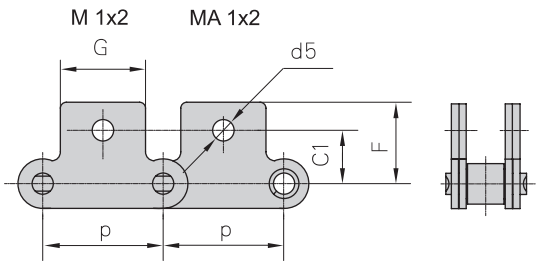

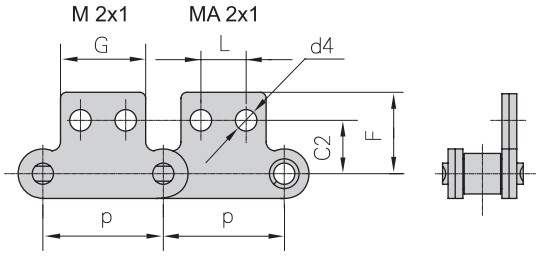

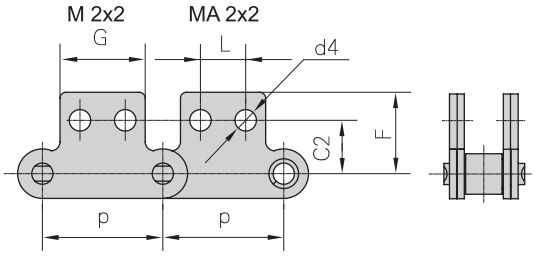

Tel: +49 2739 86-0 Fax: +49 2739 86-22
sales-wilnsdorf@iwis.com www.iwis.com

Attaches pour chaînes à rouleaux pas long

Attacchi per catene a rulli passo lungo

Type de chaîne / Tipo di catena		P	G	L	Ci	C2	F	d4 ø	d5 ø
DIN/ISO	ANSI	mm	mm	mm	mm	mm	mm	mm	mm
C208A C208AL	C2040 C2042*	25,40	19,1	9,5	11,1	13,5	20,5	3,4	5,5
C208B C208BL		25,40	23,2	12,7	11,1	13,5	20,5	4,5	5,5
C210A C210AL	C2050 C2052*	31,75	23,8	11,9	14,3	15,9	25,0	5,5	6,6
C212A C212AL	C2060 C2062*	38,10	28,6	14,3	17,5	19,1	32,9	5,5	9,2
C212AH C212AHL	C2060H C2062H*	38,10	28,6	14,3	17,5	19,1	32,9	5,5	9,2
C216A C216AL	C2080 C2082*	50,80	38,1	19,1	22,2	25,4	43,5	6,6	11,0
C216AH C216AHL	C2080H C2082H*	50,80	38,1	19,1	22,2	25,4	43,5	6,6	11,0

* Version avec rouleaux libres
* Versione con rullli folli

MM 1x1 MMA 1x1

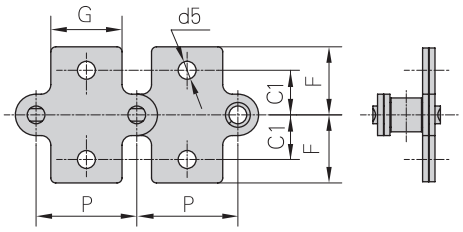

MM 1x2 MMA 1x2

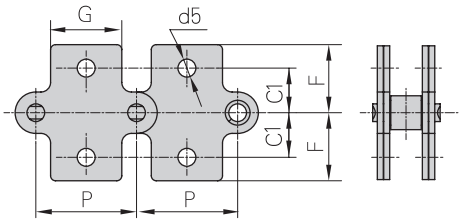

MM 2x1 MMA 2x1

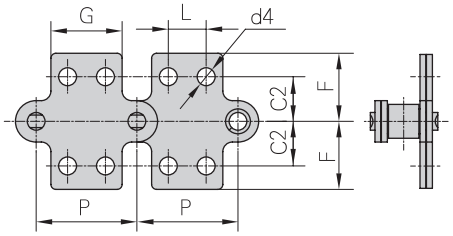

MM 2x2 MMA 2x2

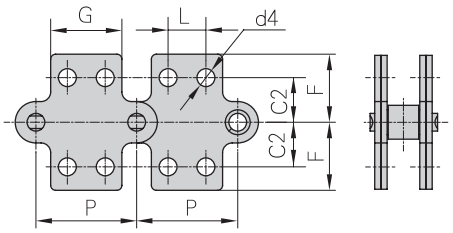

iwis antriebssysteme
wir bewegen die welt

Tel: +49 2739 86-0 Fax: +49 2739 86-22
sales-wilnsdorf@iwis.com www.iwis.com

Attaches spéciales pour chaînes à rouleaux pas long

Attacchi speciali per catene a rulli passo lungo

Type de chaîne / Tipo di catena	P	h	H	h4	G	d4 ø
	mm	mm	mm	mm	mm	mm
C2042HF1	25,40	15,0	25,0	6,0	37,4	7,0

C2042HF1

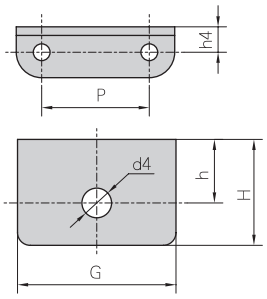

Type de chaîne / Tipo di catena	P	b1	F	W	C	D	E	d4 ø
	mm	mm	mm	mm	mm	mm	mm	mm
C2050SD	31,75	9,4	45,0	59,0	21,2	18,0	25,7	6,6

C2050SD

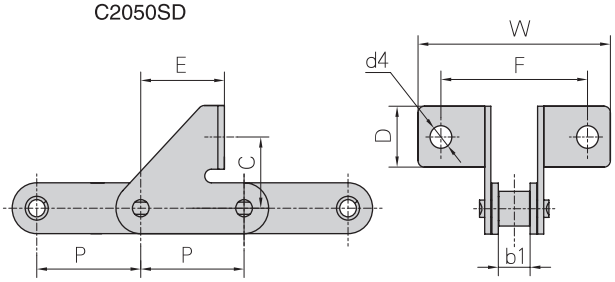

Type de chaîne / Tipo di catena	P	A	B	C	h	H	h2	h4	d4 ø
	mm	mm	mm	mm	mm	mm	mm	mm	mm
C2052A1F1	31,75	15,3	17,8	11,5	14,7	22,6	15,0	5,2	6,5
C2062HA1 F4	38,10	20,0			13,0	23,0	18,0	9,0	6,8

C2052A1F1

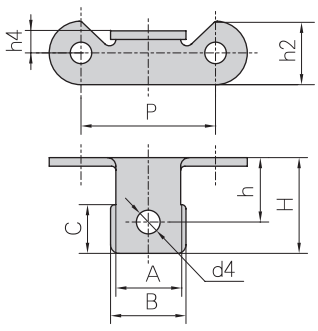

C2062HA1F4

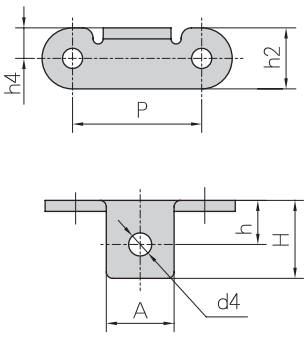

Chaînes à rouleaux à pas long avec attaches spéciales

Catene a passo lungo con attacchi speciali

Type de chaîne Tipo di catena	P	b1	C	F	d3 ø
	mm	mm	mm	mm	mm
C2042F4	25,4	7,85	18,5	28,5	M8

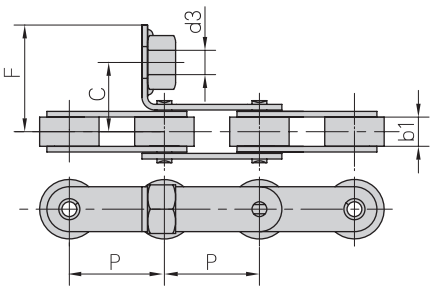

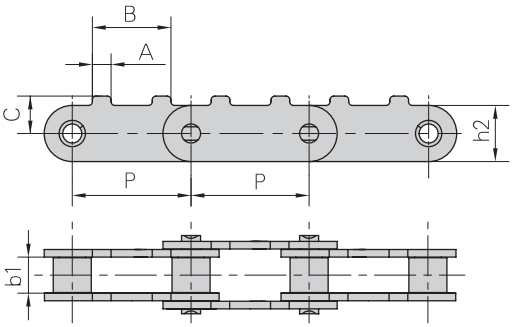

Type de chaîne Tipo di catena	P	b1	h2	A	B	C
	mm	mm	mm	mm	mm	mm
C2050F9	31,75	9,4	15,0	5,0	21,0	10,0

Type de chaîne Tipo di catena	P	b1	h2	G	F	W	d4 ø	C
	mm	mm	mm	mm	mm	mm	mm	mm
C2052F11	31,75	9,4	15,0	16,0	26,6	34,6	6,2	0,5

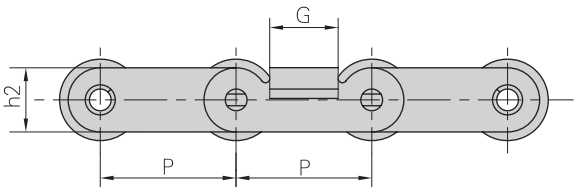

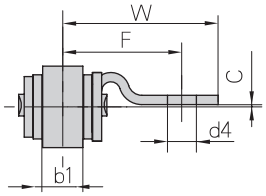

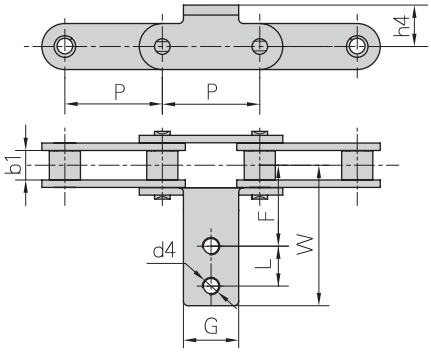

Type de chaîne Tipo di catena	P	b1	G	L	F	W	h4	d4 ø
	mm	mm	mm	mm	mm	mm	mm	mm
C2050HF2	31,75	9,4	18,0	13,0	36,1	56,5	13,5	M5

iwis antriebssysteme
wir bewegen die welt

Tel: +49 2739 86-0 Fax: +49 2739 86-22
sales-wilnsdorf@iwis.com www.iwis.com

Chaînes à rouleaux à pas long avec attaches spéciales

Catene a passo lungo con attacchi speciali

Type de chaîne / Tipo di catena	P	b1	c	d ø	R
	mm	mm	mm	mm	mm
C2062F5	38,1	12,57	28,0	30	20

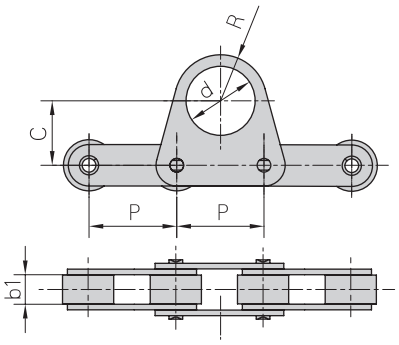

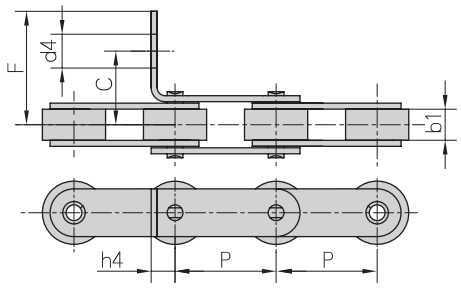

Type de chaîne / Tipo di catena	P	b1	c	F	d4 ø	h4
	mm	mm	mm	mm	mm	mm
C2062HF13	38,1	12,57	31,9	42,9	6,0	9,8

Type de chaîne / Tipo di catena	P	b1	C	h2	d1
	mm	mm	mm	mm	mm
C2062F6	38,1	12,57	3,0	23,0	22,23
C2082F8	50,8	15,75	3,5	25,0	28,58

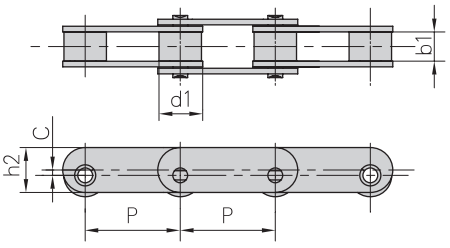

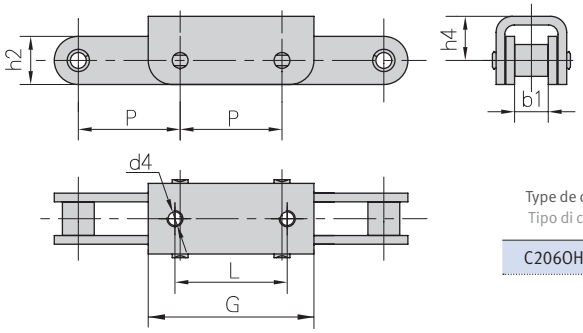

Type de chaîne / Tipo di catena	P	b1	L	G	d4 ø	h2	h4
	mm	mm	mm	mm	mm	mm	mm
C206OH-U1F1	38,1	12,57	42,0	62,0	M6	18,0	16,5

Chaînes à rouleaux à pas long avec attaches spéciales

Catene a passo lungo con attacchi speciali

Type de chaîne / Tipo di catena	p	b1	G	F	W	h4	d4 ø	d3 ø
	mm	mm	mm	mm	mm	mm	mm	mm
C2080K1 F4	50,8	15,75	38,1	40,0	56,0	30,5	8,5	
C208OHGF1	50,8	15,75	36,0	38,0	46,0	28,4	6,0	8,1

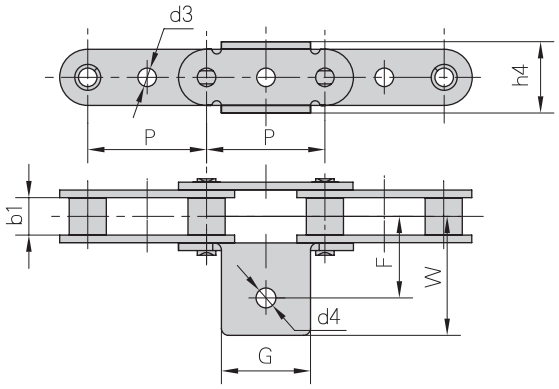

Type de chaîne / Tipo di catena	P	h	H	h4	G	L	d4 ø
	mm	mm	mm	mm	mm	mm	mm
C2082HF1A2	50,8	17,7	29,7	18,0	74,8	30,0	8,5

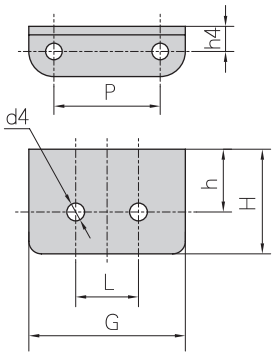

iwis antriebssysteme
wir bewegen die welt

Tel: +49 2739 86-0 Fax: +49 2739 86-22
sales-wilnsdorf@iwis.com www.iwis.com

Chaînes à rouleaux à pas long avec attaches spéciales

Catene a passo lungo con attacchi speciali

Type de chaîne Tipo di catena	P	b1	L	G1	G	h4	d4	C	F	W
	mm	mm	mm	mm	mm	mm	mm	mm	mm	mm
C224ALK2F2	76,2	25,22	40,0	70,0	111,9	20,8	10,0	70,0	43,0	55,0

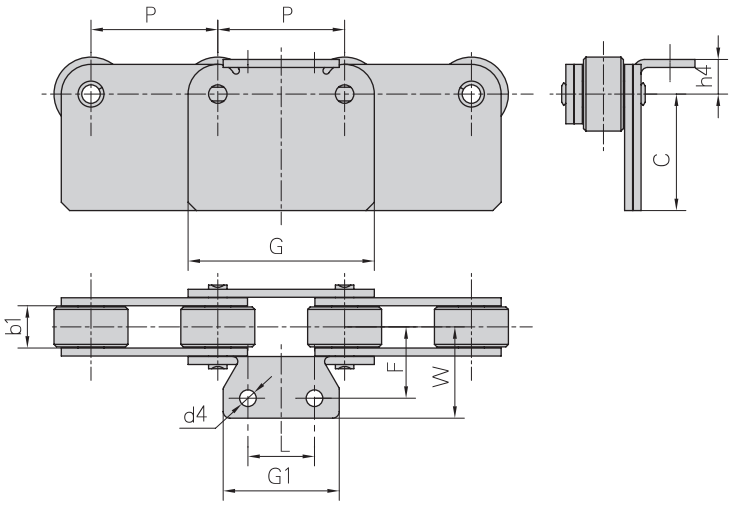

Type de chaîne Tipo di catena	P	b1	L	G	C	F
	mm	mm	mm	mm	mm	mm
C210OHF4	63,5	18,9	7,9	47,8	50,8	76,2

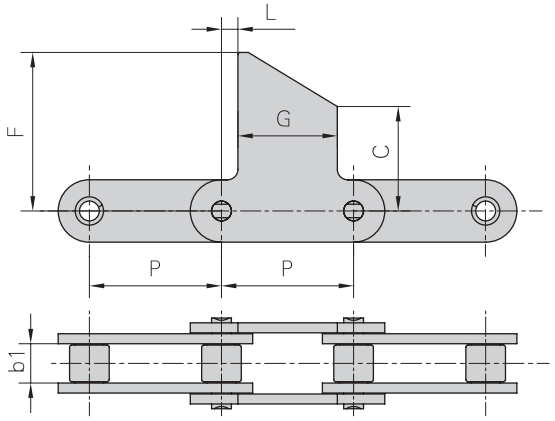

Chaînes à rouleaux à pas long avec attaches spéciales

Catene a passo lungo con attacchi speciali

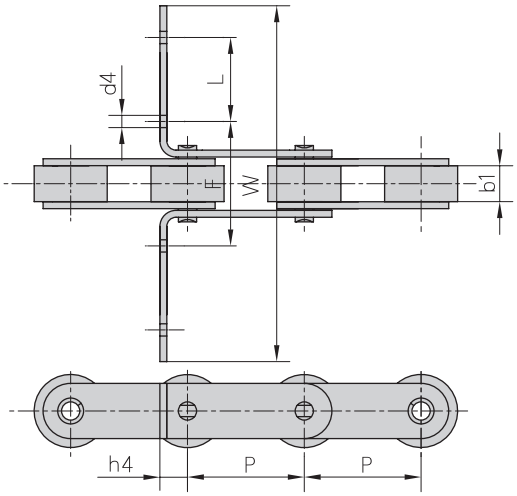

Type de chaîne Tipo di catena	P	b1	L	F	W	h4	d4
	mm	mm	mm	mm	mm	mm	mm
C208OHF6 *	50,8	15,75	43,0	160,0	160,0	20,45	5,5
C208OHF11 *	50,8	15,75	30,0	110,0	210,0	19,0	8,2

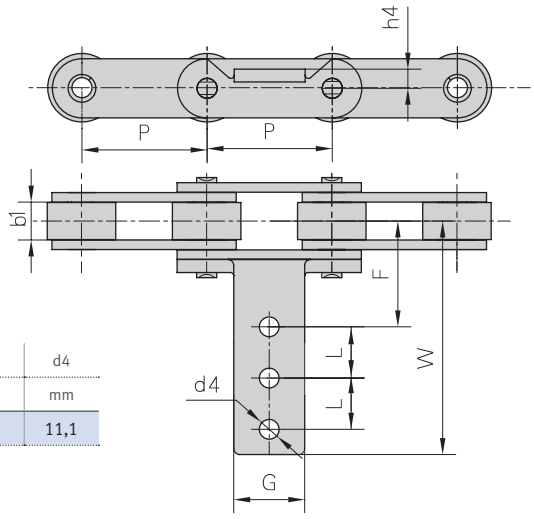

Type de chaîne Tipo di catena	P	b1	G	L	F	W	h4	d4
	mm	mm	mm	mm	mm	mm	mm	mm
C2082HF4 *	50,8	15,75	28,6	50,8	57,4	181,4	8,7	11,1

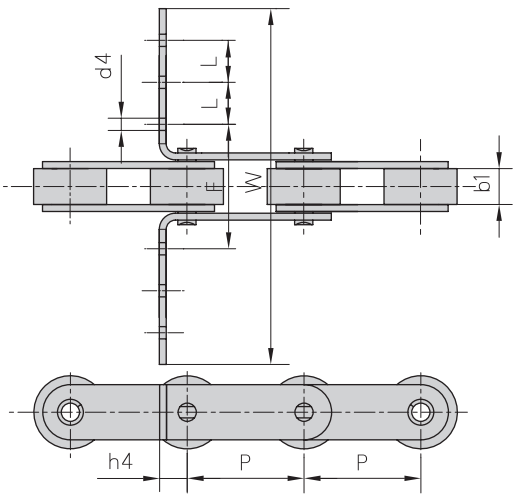

Type de chaîne Tipo di catena	P	b1	L	F	W	h4	d4
	mm	mm	mm	mm	mm	mm	mm
C2102H *	63,5	18,9	52,5	70,0	300,0	30,0	5,5

* Rouleaux de guidage
* Con rulli piccoli o larghi

iwis antriebssysteme
wir bewegen die welt

Tel: +49 2739 86-0 Fax: +49 2739 86-22
sales-wilnsdorf@iwis.com www.iwis.com

Chaîne à pas long d'accumulation

Catene a rulli ad accumulo, versione speciale

Type de chaîne Tipo di catena	Pas Passo	Diamètre des rouleaux ø rullo		Dimension intérieure de la chaîne Larghezza interna	Diamètre de l'axe ø perno	Longueur de l'axe Lunghezza perno				Charge minimum de rupture Carico di rottura min.	Poids par mètre Peso per metro
	P	d1 max	d3 max	b1 min	d2 max	L1 max	L2 max	L3 max	L4 max	Q min	q
	mm	mm	mm	mm	mm	mm	mm	mm	mm	kN/LB	kg/m
C2040-1LTR	25,40	7,95	15,88	7,85	3,96	13,5	16,6	17,8	18,8	14,1/3205	1,15
C2050-1LTR	31,75	10,16	19,05	9,40	5,08	16,5	20,7	22,2	23,3	22,2/5045	1,85
C2060-1LTR	38,10	11,91	22,23	12,57	5,94	21,0	25,9	27,7	28,3	31,8/7227	3,50
C2080-1LTR	50,80	15,88	28,58	15,75	7,92	26,2	32,7	35,0	36,5	56,7/12886	5,50
C2100-1LTR	63,50	19,05	39,67	18,90	9,53	32,3	40,4	44,7	44,7	88,5/20114	8,70

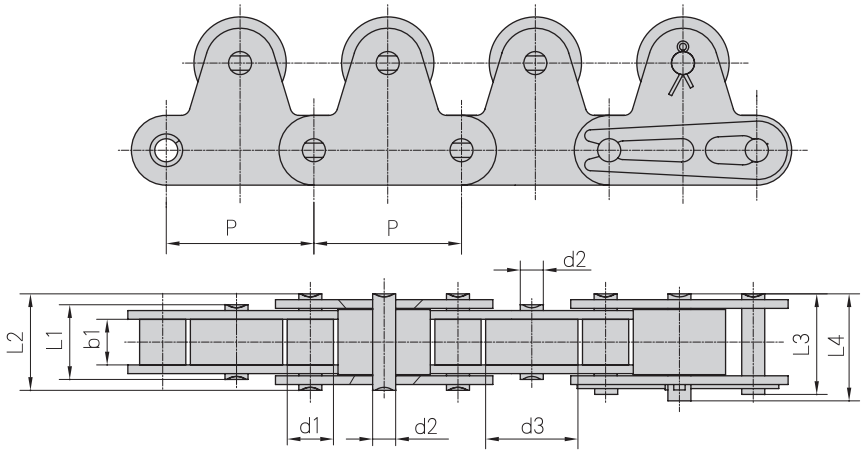

Type de chaîne Tipo di catena	P	C	F	h2	T
	mm	mm	mm	mm	mm
C2040-1LTR	25,40	12,7	17,45	12,0	1,50
C2050-1LTR	31,75	15,9	22,25	15,0	2,03
C2060-1LTR	38,10	18,3	26,25	18,0	2,42
C2080-1LTR	50,80	24,6	34,15	24,0	3,25
C2100-1LTR	63,50	31,8	44,50	30,0	4,00

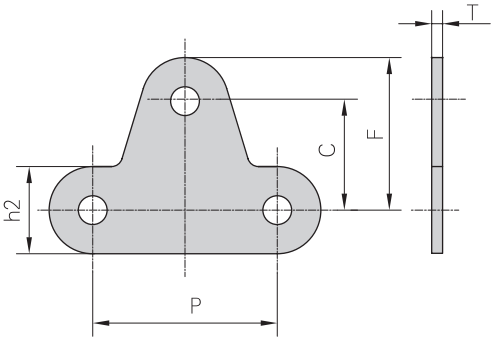

Chaînes à pas long spéciales

Catene speciali a rulli passo lungo

Type de chaîne / Tipo di catena		P	b1	d1 ø	d2 ø	d3 ø	L	Lc
DIN/ISO	ANSI	mm	mm	mm	mm	mm	mm	mm
C208A C208AL	C2040 C2042*	25,40	7,85	7,95 15,88	3,96	4,1	16,6	18,8
C210A C210AL	C2050 C2052*	31,75	9,40	10,16 19,05	5,08	5,1	20,7	23,3
C212A C212AL	C2060 C2062*	38,10	12,57	11,91 22,23	5,94	6,1	25,9	28,3
C212AH C212AHL	C2060H C2062H*	38,10	12,57	11,91 22,23	5,94	6,1	29,2	31,6
C216A C216AL	C2080 C2082*	50,80	15,75	15,88 28,56	7,92	8,1	32,7	36,5
C216AH C216AHL	C2080H C2082H*	50,80	15,75	15,88 28,56	7,92	8,1	36,2	39,4
C220A C220AL	C2100 C2102*	63,50	18,90	19,05 39,67	9,53	10,1	40,4	44,7
C220AH C220AHL	C2100H C2102H*	63,50	18,90	19,05 39,67	9,53	10,1	43,6	46,9

* Version avec rouleaux libres
* Versione con rullli folli

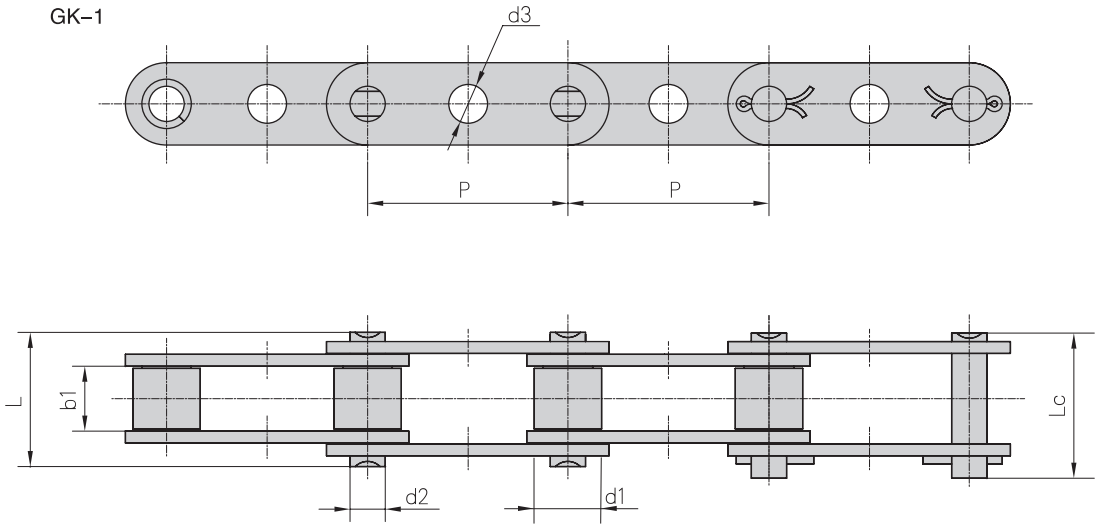

iwis antriebssysteme
wir bewegen die welt

Tel: +49 2739 86-0 Fax: +49 2739 86-22
sales-wilnsdorf@iwis.com www.iwis.com

Chaînes à pas long avec axes prolongés

Catene a rulli passo lungo con perni sporgenti

Type de chaîne / Tipo di catena		P	b1	d1 ø	d2 ø	L3	L	Lc
DIN/ISO	ANSI	mm	mm	mm	mm	mm	mm	mm
C208A C208AL	C2040 C2042*	25,40	7,85	7,95 15,88	3,96	9,5	25,1	26,2
C210A C210AL	C2050 C2052*	31,75	9,40	10,16 19,05	5,08	11,9	31,3	33,1
C212A C212AL	C2060 C2062*	38,10	12,57	11,91 22,23	5,94	14,3	38,6	40,6
C212AH C212AHL	C2060H C2062H*	38,10	12,57	11,91 22,23	5,94	14,3	42,0	43,8
C216A C216AL	C2080 C2082*	50,80	15,75	15,88 28,56	7,92	19,1	50,3	53,3
C216AH C216AHL	C2080H C2082H*	50,80	15,75	15,88 28,56	7,92	19,1	53,5	55,0
C220A C220AL	C2100 C2102*	63,50	18,90	19,05 39,67	9,53	23,8	61,8	66,1
C220AH C220AHL	C2100H C2102H*	63,50	18,90	19,05 39,67	9,53	23,8	65,0	68,3
C224AH C224AHL	C2120H C2122H*	76,20	25,22	22,23 44,45	11,10	28,6	79,6	83,6
C232AH C232AHL	C2160H C2162H*	101,60	31,75	28,58 57,15	14,27	38,1	103,0	107,8

* Version avec rouleaux libres
* Versione con rullli folli

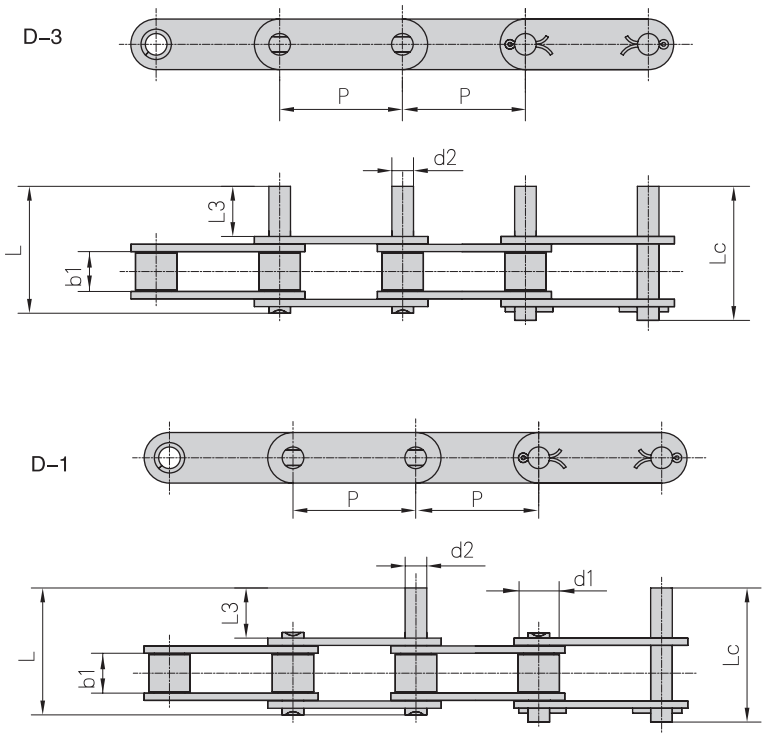

Chaînes à pas long avec axes prolongés

Catene a rulli passo lungo con perni sporgenti

Type de chaîne Tipo di catena	P	b1	d1 ø	d2 ø	d3 ø	d4	L3	L
	mm	mm	mm	mm	mm	mm	mm	mm
C2052F2	31,75	9,40	19,05	5,08	6,00	7,00	20,0	39,8
C212AHL-D4	38,10	12,57	11,91	5,94	5,94	8,00	25,0	53,0
C212AHF3	38,10	12,57	11,91	5,94	8,08	10,00	35,0	63,0
C212AHF7	38,10	12,57	11,91	5,94	5,94	12,70	41,2	69,2
C212AHF8	38,10	12,57	11,91	5,94	8,00	10,00	35,0	63,0
C2060HF9	38,10	12,57	11,91	5,94	7,95	12,70	41,3	69,3
C2060HF10	38,10	12,57	11,91	5,94	7,70	14,30	41,3	69,3

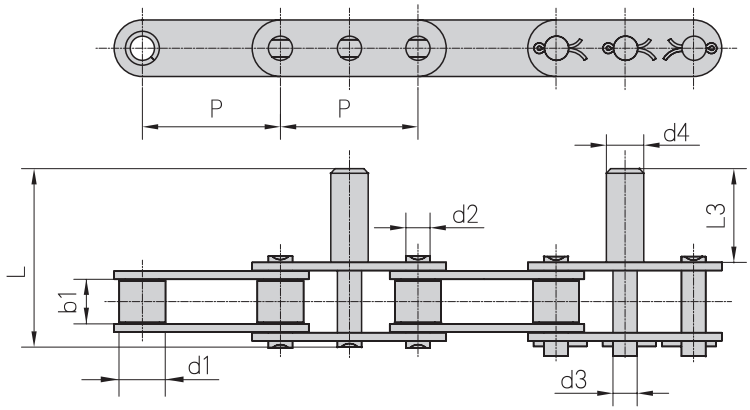

Type de chaîne Tipo di catena	P	b1	d1 ø	d2 ø	d3 ø	L3	L
	mm	mm	mm	mm	mm	mm	mm
C2052DF1	31,75	9,40	19,05	5,08	7,50	14,15	33,6
C210AF4	31,75	9,40	10,16	5,08	11,00	34,00	53,7
C2052-D4	31,75	9,40	19,05	5,08	6,00	32,40	52,0
C2050-D5	31,75	9,40	10,16	5,08	8,00	40,00	59,7
C212AHL-D4	38,10	12,57	22,23	5,94	8,00	25,00	53,0
C2062-D6	38,10	12,57	22,23	5,94	12,00	25,00	49,7

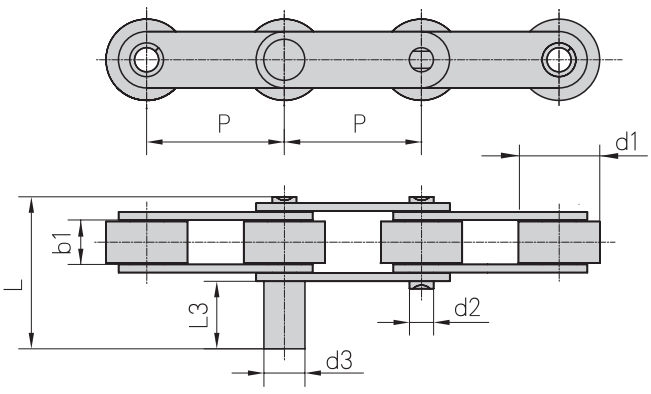

iwis
antriebssysteme
wir bewegen die welt

Tel: +49 2739 86-0 Fax: +49 2739 86-22
sales-wilnsdorf@iwis.com www.iwis.com

Chaînes à pas long avec axes prolongés

Catene a rulli passo lungo con perni sporgenti

Type de chaîne Tipo di catena	P	b1	d1 ø	d2 ø	d3 ø	d4 ø	d5 ø	L3	L1	L4	L2
	mm	mm	mm	mm	mm	mm	mm	mm	mm	mm	mm
C2052F1	31,75	9,4	19,05	5,08	6,0	7,0	11,0	30,0	49,8	20,0	39,8

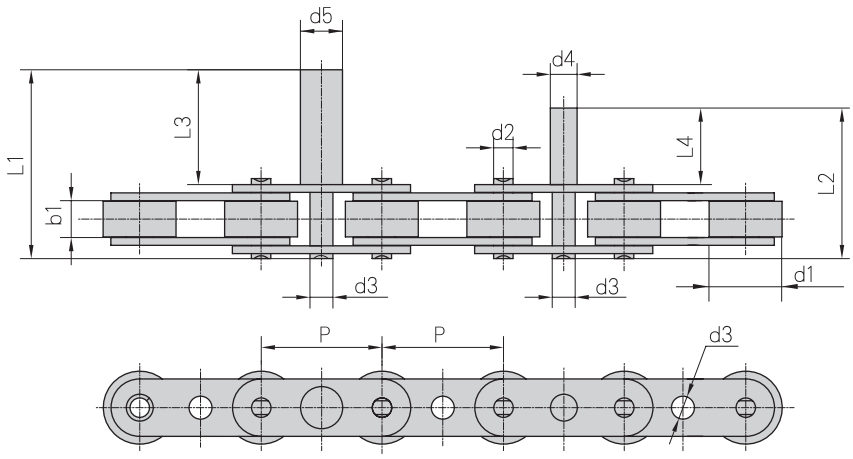

Type de chaîne Tipo di catena	P	G	F	W	d1 ø	d4 ø
	mm	mm	mm	mm	mm	mm
C2050A6	31,75	16,0	23,4	32,8	10,16	5,5

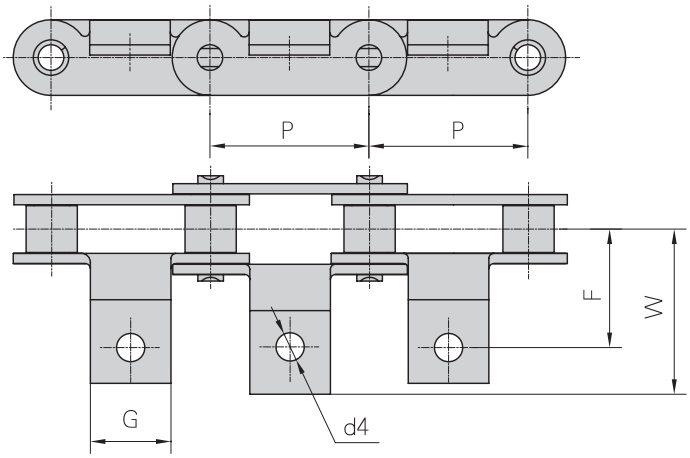

Tel: +49 2739 86-0 Fax: +49 2739 86-22
sales-wilnsdorf@iwis.com www.iwis.com

iwis antriebssysteme wir bewegen die welt

Chaînes à rouleaux pour l'industrie textile

Catene a rulli per l'industria tessile

Type de chaîne Tipo di catena	Pas Passo	Diamètre des rouleaux ø rullo	Dimension intérieure de la chaîne Larghezza interna	Diamètre de l'axe ø perno		Longueur de l'axe Lunghezza perno			Dimensions des pièces détachées Dimensioni degli attacchi	Dimension moyenne Misura intermedia	Charge minimum de rupture Carico di rottura min.	Poids par mètre Peso per metro
	P	d1 max	b1 min	d2 max	d3 max	L1 max	L2 max	L3 max	F	Pt	Q min	q
	mm	mm	mm	mm	mm	mm	mm	mm	mm	mm	kN/LB	kg/m
06BF20	9,525	6,35	4,6	3,28	4,45	43,75	44,85	52,4	13,0	15,0	24,9/5682	2,77

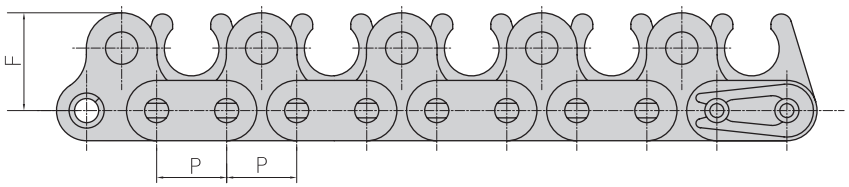

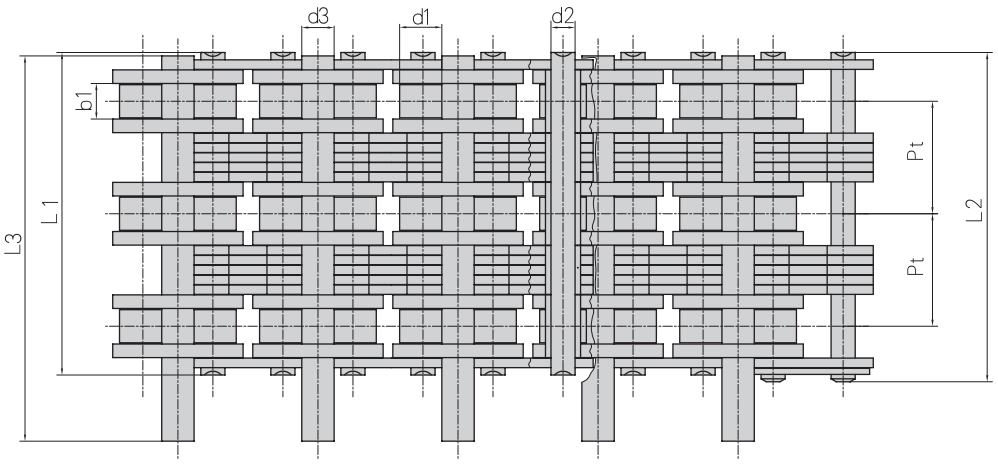

iwis
antriebssysteme
wir bewegen die welt

Tel: +49 2739 86-0 Fax: +49 2739 86-22
sales-wilnsdorf@iwis.com www.iwis.com

Chaînes pour creuseur de tranchées

Catene raschianti

Type de chaîne Tipo di catena	Pas Passo	Diamètre des rouleaux ø rullo	Dimension intérieure de la chaîne Larghezza interna	Diamètre de l'axe ø perno		Longueur de l'axe Lunghezza perno			Dimensions des plaques Misure piastre		Dimensions des pièces détachées Dimensioni degli attacchi			Charge minimum de rupture Carico di rottura min.
	P	d1 max	b1 min	d2 max	d3 max	L max	L1 max	L2 max	h	T	H	F	C	Q min
	mm	mm	mm	mm	mm	mm	mm	mm	mm	mm	mm	mm	mm	kN/LB
16BF10	25,4	15,88	19,0	8,28	10,0	36,1	41,0	43,1	23,9	3,1	70,5	15,5	10,15	40,0/9090
16BF27	25,4	15,88	19,0	8,28	10,0	36,1	41,0	43,1	23,9	3,1	85,0	17,0	10,15	40,0/9090

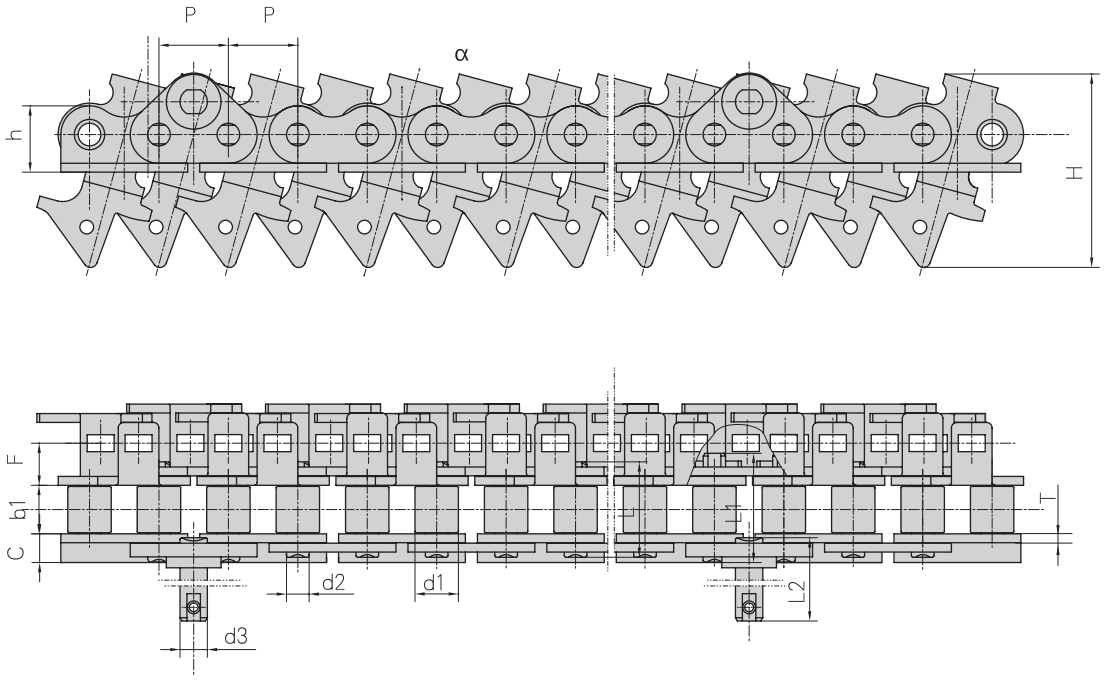

Chaînes à rouleaux pour installation de séchage et de peinture

Catene a rulli per impianti di verniciatura ed essiccatoi

Type de chaîne Tipo di catena	Pas Passo	Diamètre des rouleaux ø rullo	Dimension intérieure de la chaîne Larghezza interna	Diamètre de l'axe ø perno		Longueur de l'axe Lunghezza perno		Dimensions des plaques Misure piastre			Dimensions des pièces détachées Dimensioni degli attacchi		Charge mini-mum de rupture Carico di rottura min.
	P	d1 max	b1 min	d2 max	d3 max	L1 max	L2 max	h	T	t	H	F	Q min
	mm	mm	mm	mm	mm	mm	mm	mm	mm	mm	mm	mm	kN/LB
16BF12	25,4	15,88	18,0	8,28	10,0	37,4	73,2	21,0	4,15	3,1	85,0	18,5	40,0/9090

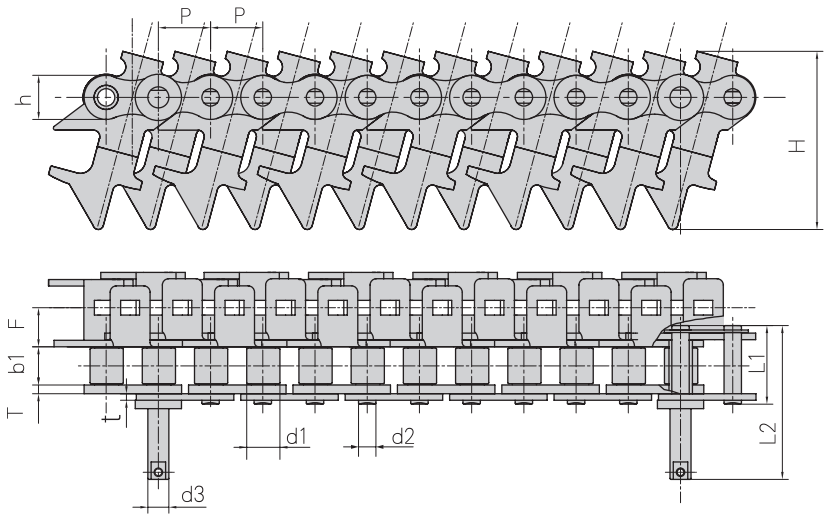

Type de chaîne Tipo di catena	Pas Passo	Diamètre des rouleaux ø rullo	Dimension intérieu-re de la chaîne Larghezza interna	Diamètre de l'axe ø perno		Longueur de l'axe Lunghezza perno		Dimensions des plaques Misure piastre			Dimensions des pièces détachées Dimensioni degli attacchi			Charge mini-mum de rupture Carico di rottura min.
	P	d1 max	b1 min	d2 max	d3 max	L	L1	h	T	t	H	F	C	Q
	mm	mm	mm	mm	mm	mm	mm	mm	mm	mm	mm	mm	mm	kN/LB
16AF18	25,4	15,88	17,0	7,92	10,0	36,2	48,6	28,3	3,25	4,0	92,0	14,7	13,0	40,0/9090

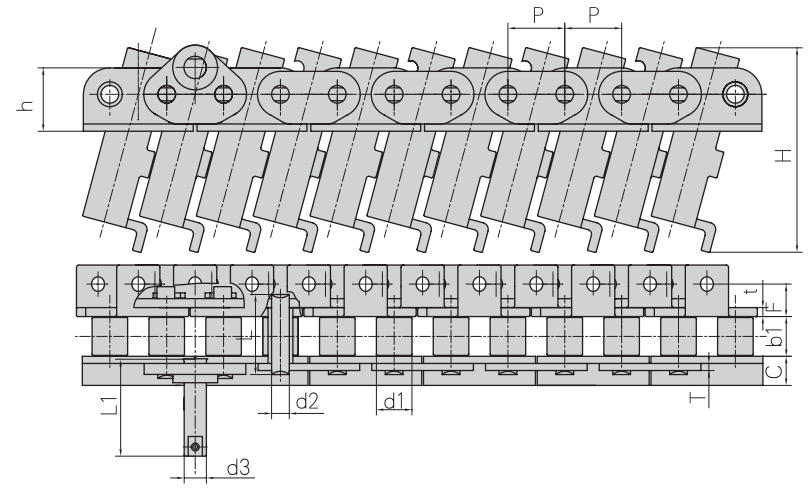

iwis antriebssysteme
wir bewegen die welt

Tel: +49 2739 86-0 Fax: +49 2739 86-22
sales-wilnsdorf@iwis.com www.iwis.com

Chaînes à rouleaux pour installation de séchage et de peinture

Catene a rulli per impianti di verniciatura ed essillazione

Type de chaîne Tipo di catena	Pas Passo	Diamètre des rouleaux ø rullo	Dimension intérieure de la chaîne Larghezza interna	Diamètre de l'axe ø perno	Longueur de l 'axe Lunghezza perno		Dimensions des plaques Misure piastre		Dimensions des pièces détachées Dimensioni degli attacchi			Charge minimum de rupture Carico di rottura min.
	P	d1 max	b1 min	d2 max	L	L1	h	T	H	F	C	Q min
	mm	mm	mm	mm	mm	mm	mm	mm	mm	mm	mm	kN/LB
16AF7	25,4	15,88	15,75	7,92	36,5	67,9	28,3	3,25	59,1	13,5	13,0	40,0/9090

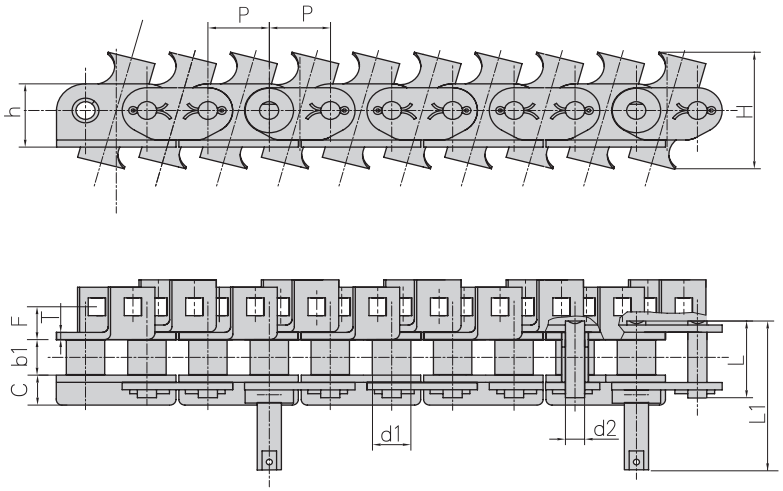

Type de chaîne Tipo di catena	Pas Passo	Diamètre des rouleaux ø rullo	Dimension intérieure de la chaîne Larghezza interna	Diamètre de l'axe ø perno		Dimensions des plaques Misure piastre		Dimensions des plaques Misure piastre		Dimensions des pièces détachées Dimensioni degli attacchi			Charge minimum de rupture Carico di rottura min.
	P	d1 max	b1 min	d2 max	d3 max	L	L1	h	T	H	F	C	Q min
	mm	mm	mm	mm	mm	mm	mm	mm	mm	mm	mm	mm	kN
16AF27	25,4	15,88	15,75	7,92	10,0	32,7	75,2	28,3	3,25	71,0	14,6	13,0	40,0

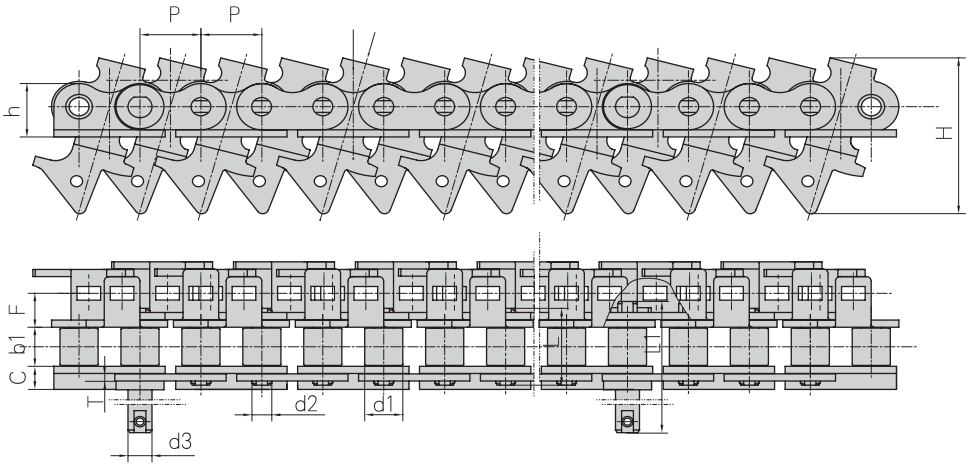

Tel: +49 2739 86-0 Fax: +49 2739 86-22
sales-wilnsdorf@iwis.com www.iwis.com

iwis antriebssysteme
wir bewegen die welt

Plaques dentées pour chaînes à rouleaux selon norme 8187 et 8188

Piastre dentate per catene a rulli secondo DIN 8187 e 8188

Type de chaîne Tipo di catena	P	h	H	B	L
	mm	mm	mm	mm	mm
08B-940	12,7	9,6	17,5	1,5	17,9

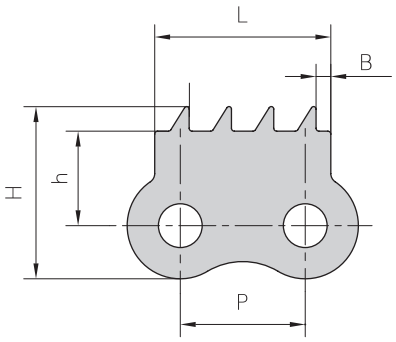

Type de chaîne Tipo di catena	p	h	H
	mm	mm	mm
C16AF1	25,4	17,5	29,5
C16AF2	25,4	17,5	29,5

C16AF1

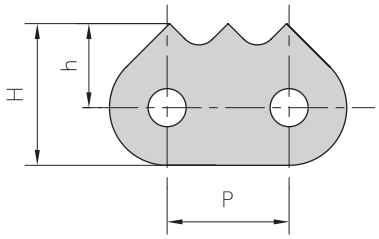

C16AF2

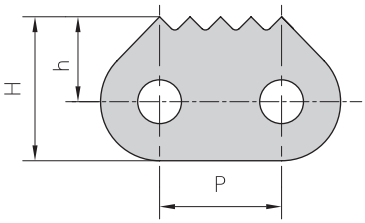

Type de chaîne Tipo di catena	P	h	H
	mm	mm	mm
C60F2	19,05	13,38	22,48
60-910	19,05	12,70	21,70
12BF3	19,05	13,50	21,50

C60F2

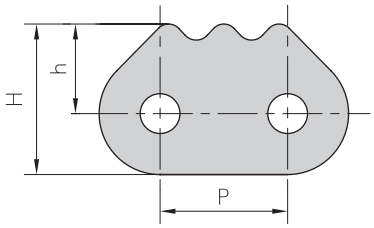

60–910

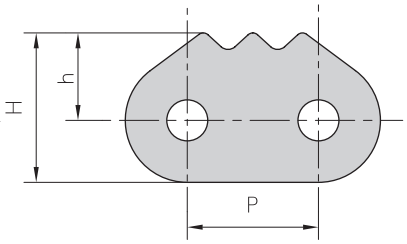

12BF3

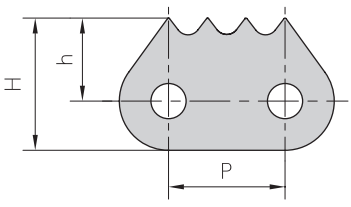

iwis antriebssysteme
wir bewegen die welt

Tel: +49 2739 86-0 Fax: +49 2739 86-22
sales-wilnsdorf@iwis.com www.iwis.com

Plaques dentées pour chaînes à rouleaux selon norme 8187 et 8188

Piastre dentate per catene a rulli secondo DIN 8187 e 8188

Type de chaîne Tipo di catena	P mm	L mm	h mm	H mm
C16BF2	25,4		18,7	29,2
C16BF3	25,4		18,7	29,2
16B-1170	25,4	46,1	16,0	26,5
16B-1180	25,4	46,0	12,2	22,5

C16BF2

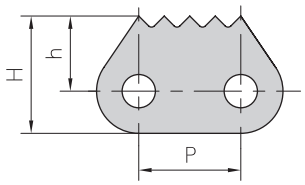

C16BF3

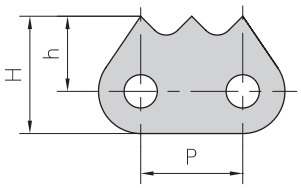

16B–1170

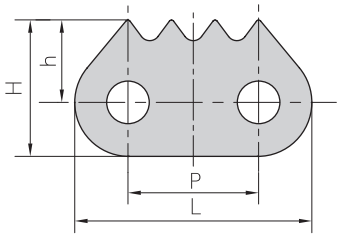

16B–1180

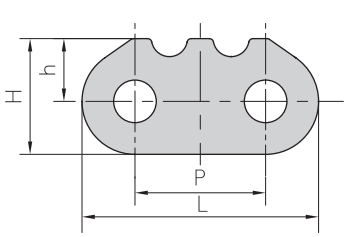

Type de chaîne Tipo di catena	P mm	L mm	h mm	H mm
16B-1185	25,4	46,0	16,0	26,5

16B–1185

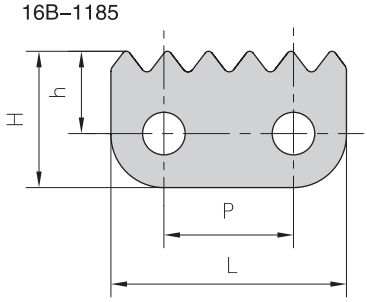

Plaques dentées pour chaînes à rouleaux selon norme 8187 et 8188

Piastre dentate per catene a rulli secondo DIN 8187 e 8188

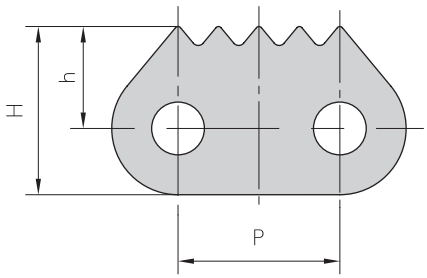

Type de chaîne Tipo di catena	P	h	H
	mm	mm	mm
16BF24	25,4	16,0	26,4

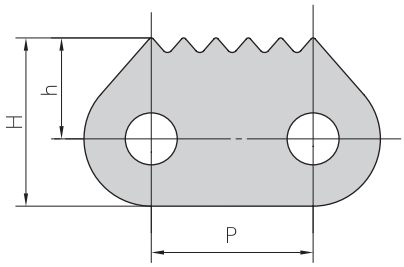

Type de chaîne Tipo di catena	P	h	H
	mm	mm	mm
20BF8	31,75	19,8	33

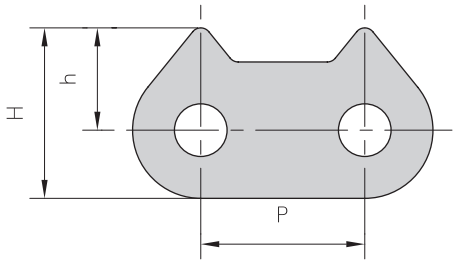

Type de chaîne Tipo di catena	P	h	H
	mm	mm	mm
20B-1350	31,75	19,8	33

iwis antriebssysteme
wir bewegen die welt

Tel: +49 2739 86-0 Fax: +49 2739 86-22
sales-wilnsdorf@iwis.com www.iwis.com

Plaques dentées pour chaînes à rouleaux selon norme 8187 et 8188

Piastre dentate per catene a rulli secondo DIN 8187 e 8188

Type de chaîne Tipo di catena	P mm	L mm	h mm	H mm
120-1802	38,1	73,1	21,0	38,5

Type de chaîne Tipo di catena	P mm	L mm	h mm	H mm
20AF1	31,75	57,2	14,75	35,84

120–1802

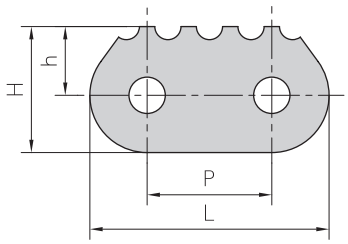

20AF1

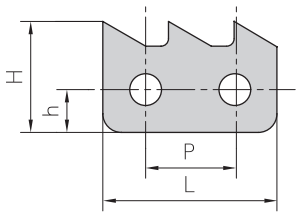

Type de chaîne Tipo di catena	P mm	L mm	h mm	H mm
24B-1805	38,1	73,1	21,0	38,5
24B-1807	38,1	73,1	25,5	43,0
24B-1809	38,1	73,1	21,0	38,5
C24B-1820	38,1	73,1	21,0	38,5

24B–1805

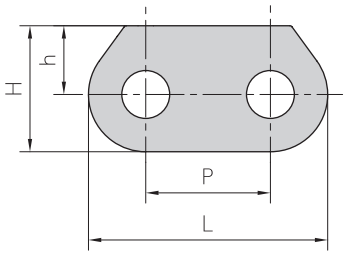

24B–1807

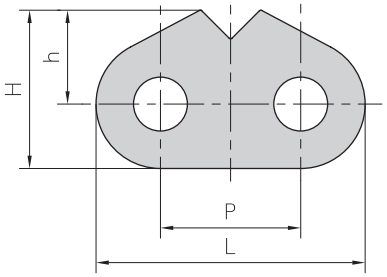

C24B–1820

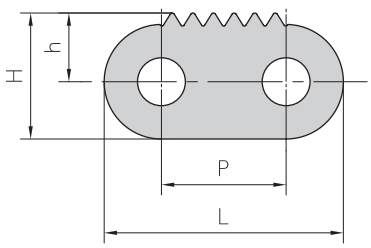

24B–1809

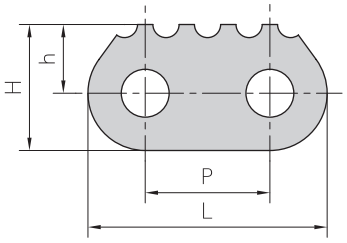

Plaques dentées pour chaînes à rouleaux selon norme 8187 et 8188

Piastre dentate per catene a rulli secondo DIN 8187 e 8188

Type de chaîne Tipo di catena	Pas Passo	Diamètre des rouleaux ø rullo	Dimension intérieure de la chaîne Larghezza interna	Diamètre de l'axe ø perno	Longueur de l'axe Lunghezza perno		Épaisseur des plaques Spessore piastre	Charge minimum de rupture Carico di rottura min.	Charge de tension moyenne Carico di rottura medio	Poids par mètre Peso per metro
	P	d1 max	b1 min	d2 max	L max	Lc max	T max	Q min	Q0	q
	mm	mm	mm	mm	mm	mm	mm	kN/LB	kN	kg/m
32B-1-1872	50,8	29,21	33,0	17,81	66,0	71,0	6,0	250,0/56818	275,0	13,54

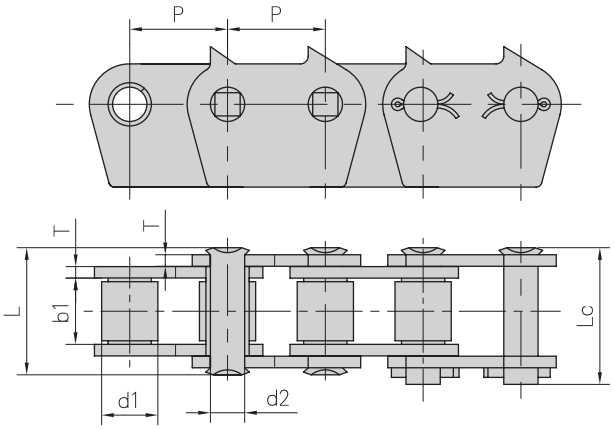

Type de chaîne Tipo di catena	P	L	h1	h	H
	mm	mm	mm	mm	mm
32B-1872	50,8	92,8		43,0	64,0
32B-1874	50,8	92,8	21,0	30,0	73,0

32B–1872

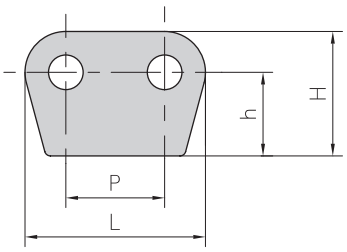

32B–1874

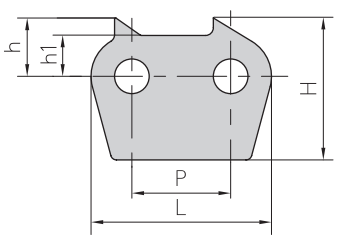

iwis antriebssysteme
wir bewegen die welt

Tel: +49 2739 86-0 Fax: +49 2739 86-22
sales-wilnsdorf@iwis.com www.iwis.com

Chaînes à rouleaux à patins caoutchouc

Catene a rulli con attacchi ad U, tipo U2 con 2 fori

Type de chaîne Tipo di catena	Pas Passo	Diamètre des rouleaux ø rullo	Dimension intérieure de la chaîne Larghezza interna	Diamètre de l'axe ø perno	Longueur de l'axe Lunghezza perno	Dimensions des plaques et des pièces détachées Misure piastre ed attacchi					Charge minimum de rupture Carico di rottura min.	Poids par mètre Peso per metro
	P	d1 max	b1 min	d2 max	L max	h2 max	A	B	H	T	Q min	q
	mm	mm	mm	mm	mm	mm	mm	mm	mm	mm	kN/LB	kg/m
08B-G1	12,70	8,51	7,75	4,45	20,0	11,8	14,6	24,2	12,3	1,60	18,0/4091	1,19
08B-G2	12,70	8,51	7,75	4,45	34,3	11,8	28,4	24,2	12,3	1,50	32,0/7273	2,07
10B-G1	15,88	10,16	9,65	5,08	23,2	14,7	16,8	30,0	17,0	1,60	19,0/4318	1,62
10B-G2	15,88	10,16	9,65	5,08	39,7	14,7	33,3	30,0	17,0	1,50	44,5/10114	2,56
12B-G1	19,05	12,07	11,68	5,72	25,7	16,0	19,6	36,0	21,0	1,85	29,0/6591	2,01
12B-G2	19,05	12,07	11,68	5,72	45,3	16,0	39,1	36,0	16,0	1,85	57,8/13136	3,21
16A-G1	25,40	15,88	15,75	7,92	37,2	24,0	27,5	46,0	20,0	2,42	42,0/9545	3,97
16B-G1	25,40	15,88	17,02	8,28	39,7	21,0	29,1	49,0	21,4	1,60	58,0/13047	3,83
20B-G1	31,75	19,05	19,56	10,19	48,0	26,4	36,0	57,0	27,0	3,50	85,0/19318	6,19
24B-G1	38,10	25,40	25,40	14,63	61,6	33,2	47,0	72,6	34,0	4,50	160,0/36363	11,25

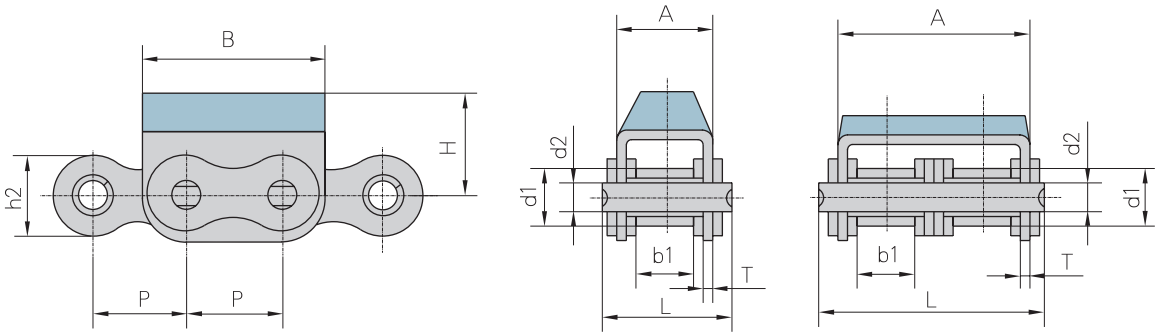

Suivant l'utilisation de chaînes à rouleaux selon la DIN 8187 et DIN 8188, des plaques en U sont montées sur tous les maillons extérieurs sur lesquelles un profil élastomère blanc est vulcanisé. Ce caoutchouc naturel (NR) est résistant à l'abrasion, a une dureté comprise entre 60 et 70 Shore et résiste à une tempèrature allant jusqu'à 80°.

D'autres matières spéciales comme le silicone (SI), le Flour caoutchouc Viton (NBR), le Nitril (NBR) peuvent être livrées sur demande.

Impiegando catene a rulli conformemente alle norme DIN 8187 e DIN 8188, su ogni maglia esterna vengono montati cavallotti a U sui cui lati superiori sono vulcanizzati profili in elastomero chiaro. Questo nitrile acrilico-butadiene caucciù (NBR) è resistente all'attrito ed ha un grado di durezza di 80 ±5 Shore A ed è resistente ad una temperatura massima di 80° C.

Sono disponibili ulteriori materiali speciali quali il caucciù siliconico (SI), il caucciù al fluoro (FPM) e il caucciù naturale (NR).

Chaînes à rouleaux à patins caoutchouc

Catene a rulli con attacchi ad U, tipo U2 con 2 fori

Type de chaîne Tipo di catena	Pas Passo	Diamètre des rouleaux ø rullo	Dimension intérieure de la chaîne Larghezza interna	Diamètre de l'axe ø perno	Longueur de l'axe Lunghezza perno	Dimensions des plaques et des pièces détachées Misure piastre ed attacchi					Charge minimum de rupture Carico di rottura min.	Poids par mètre Peso per metro
	P	d1 max	b1 min	d2 max	L max	h2 max	A	B	H	T	Q min	q
	mm	mm	mm	mm	mm	mm	mm	mm	mm	mm	kN/LB	kg/m
C08B-G1	12,70	8,51	7,75	4,45	20,0	11,8	14,6	24,2	12,3	1,60	18,0/4091	1,30
C08B-G2	12,70	8,51	7,75	4,45	34,3	11,8	28,4	24,2	12,3	1,50	32,0/7273	2,29
C10B-G1	15,88	10,16	9,65	5,08	23,2	14,7	16,8	30,0	17,0	1,60	19,0/4318	1,75
C10B-G2	15,88	10,16	9,65	5,08	39,7	14,7	33,3	30,0	17,0	1,50	44,5/10114	2,95
C12B-G1	19,05	12,07	11,68	5,72	25,7	16,0	19,6	36,0	21,0	1,85	29,0/6591	2,15
C12B-G2	19,05	12,07	11,68	5,72	45,3	16,0	39,1	36,0	16,0	1,85	57,8/13136	3,48
C16A-G1	25,40	15,88	15,75	7,92	37,2	24,0	27,5	46,0	20,0	2,42	42,0/9545	4,34
C16B-G1	25,40	15,88	17,02	8,28	39,7	21,0	29,1	49,0	21,4	1,60	58,0/13047	4,11
C20B-G1	31,75	19,05	19,56	10,19	48,0	26,4	36,0	57,0	27,0	3,50	85,0/19318	6,65
C24B-G1	38,10	25,40	25,40	14,63	61,6	33,2	47,0	72,6	34,0	4,50	160,0/36363	11,63

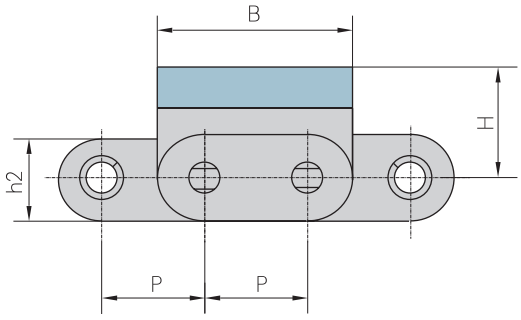

With G1 profile

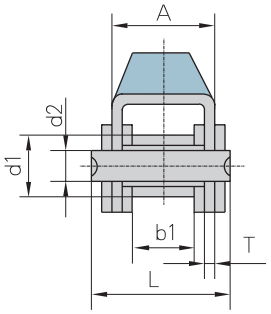

With G2 profile

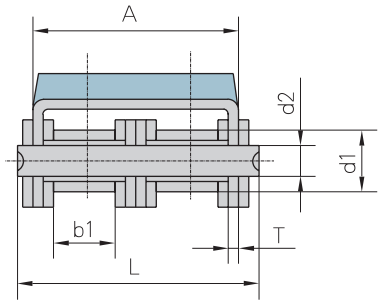

iwis antriebssysteme
wir bewegen die welt

Tel: +49 2739 86-0 Fax: +49 2739 86-22
sales-wilnsdorf@iwis.com www.iwis.com

Chaînes à rouleaux à patins caoutchouc

Catene a rulli con attacchi ad U, tipo U2 con 2 fori

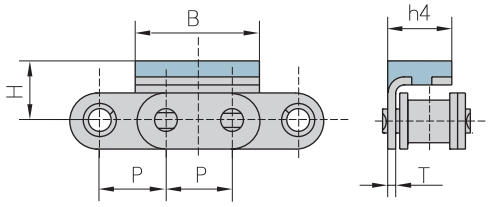

Type de chaîne / Tipo di catena	P	B	H	h4	T
	mm	mm	mm	mm	mm
06BF9	9,525	17,73	9,0	9,05	1,3

Type de chaîne / Tipo di catena	P	A	B	H	T
	mm	mm	mm	mm	mm
08B-G1F1	12,7	18,0	24,2	12,3	1,6

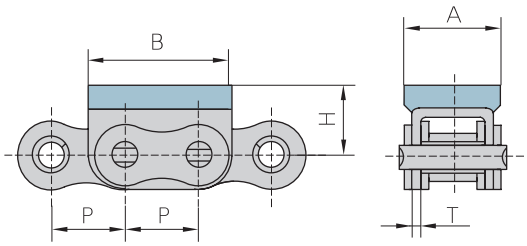

Type de chaîne / Tipo di catena	P	A	B	H	T
	mm	mm	mm	mm	mm
08B-G1 F4	12,7	18,0	24,2	12,3	1,6

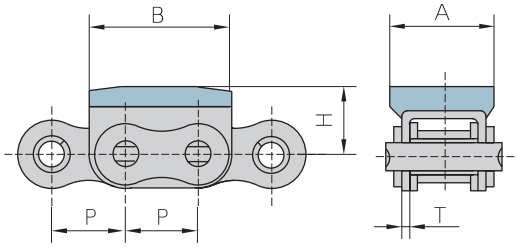

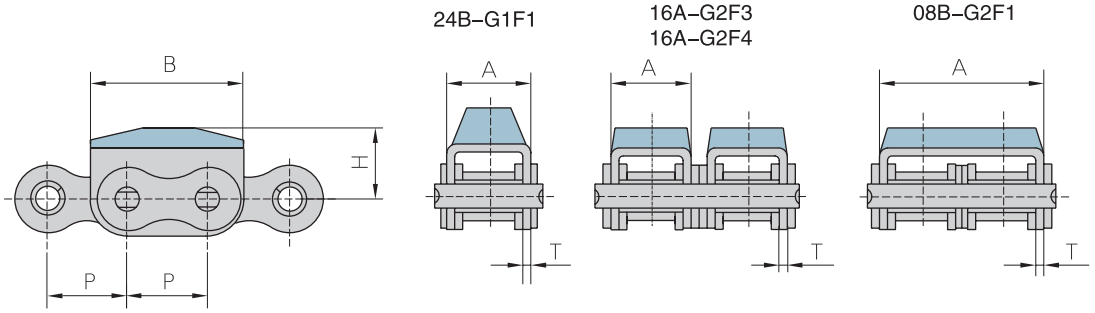

Type de chaîne / Tipo di catena	P	A	B	H	T
	mm	mm	mm	mm	mm
08B-G2F1	12,7	28,4	24,2	12,0	1,5
16A-G2F3	25,4	27,5	49,0	21,4	2,42
16A-G2F4	25,4	27,0	49,2	20,0	2,03
24B-G1 F1	38,1	47,0	72,6	34,0	4,5

Tel: +49 2739 86-0 Fax: +49 2739 86-22
sales-wilnsdorf@iwis.com www.iwis.com

iwis antriebssysteme
wir bewegen die welt

Chaînes à rouleaux à patins caoutchouc

Catene a rulli con attacchi ad U, tipo U2 con 2 fori

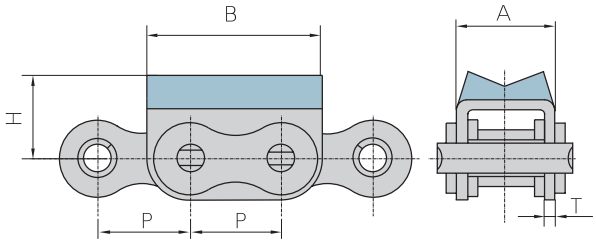

Type de chaîne / Tipo di catena	P	A	B	H	T
	mm	mm	mm	mm	mm
12B-G1F1	19,05	19,6	36,0	18,0	1,85

Type de chaîne / Tipo di catena	P	A	B	H	T
	mm	mm	mm	mm	mm
12B-G2F3	19,05	77,0	37,0	36,0	1,85

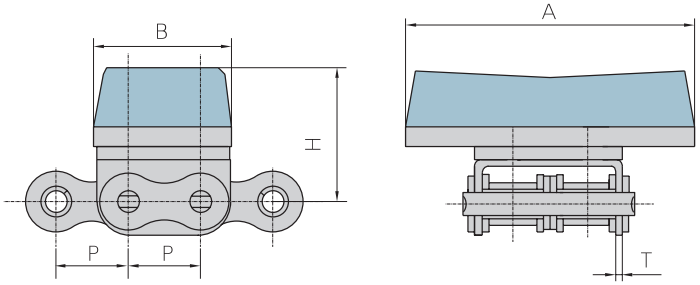

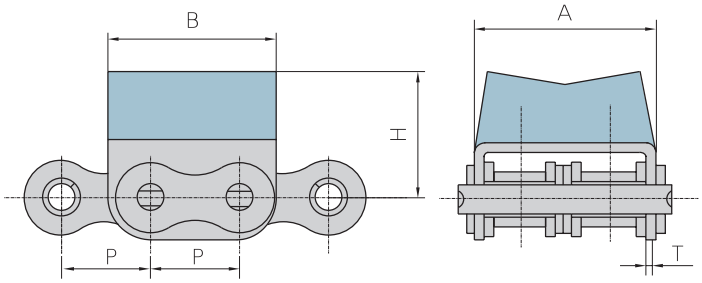

Type de chaîne / Tipo di catena	P	A	B	H	T
	mm	mm	mm	mm	mm
12B-G2F4	19,05	39,1	36,0	27,5	1,85

iwis antriebssysteme
wir bewegen die welt

Tel: +49 2739 86-0 Fax: +49 2739 86-22
sales-wilnsdorf@iwis.com www.iwis.com

Chaînes à rouleaux à patins caoutchouc

Catene a rulli con attacchi ad U, tipo U2 con 2 fori

Type de chaîne Tipo di catena	P	A	B	H	T
	mm	mm	mm	mm	mm
12B-G2F5	19,05	39,1	36,0	28,0	1,85
16A-G1F1	25,40	27,5	46,0	21,4	2,42

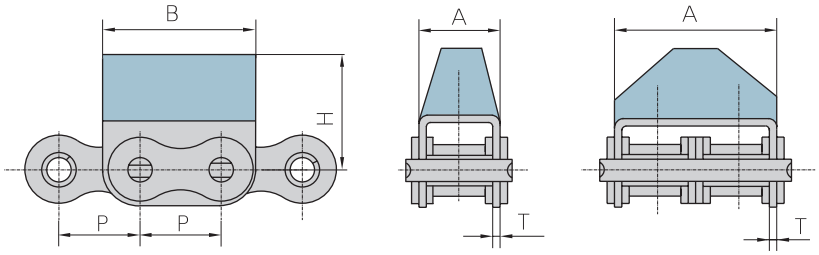

Type de chaîne Tipo di catena	P	A	B	H	T
	mm	mm	mm	mm	mm
12B-G2F6	19,05	39,1	37,3	28,2	1,85

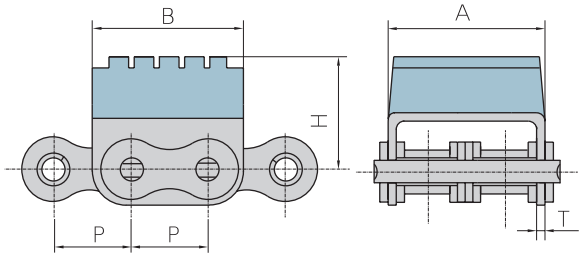

Type de chaîne Tipo di catena	P	A	B	G	h	H	T
	mm	mm	mm	mm	mm	mm	mm
16A-G2F1	25,4	27,0	49,2	45,4	25,0	20,0	2,03

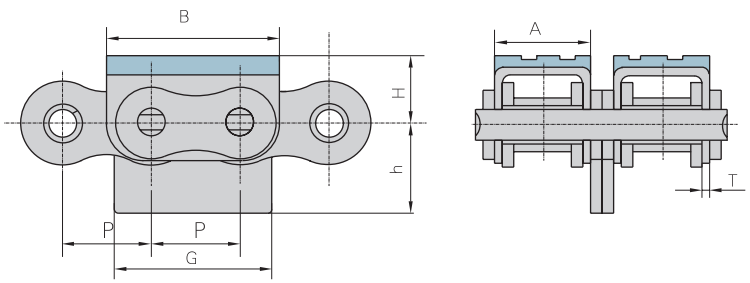

Tel: +49 2739 86-0 Fax: +49 2739 86-22
sales-wilnsdorf@iwis.com www.iwis.com

Chaînes à rouleaux à patins caoutchouc

Catene a rulli con attacchi ad U, tipo U2 con 2 fori

Type de chaîne / Tipo di catena	P	A	B	L3	H	T
	mm	mm	mm	mm	mm	mm
16A-G1F3	25,4	27,5	49,0	8,25	21,4	2,42

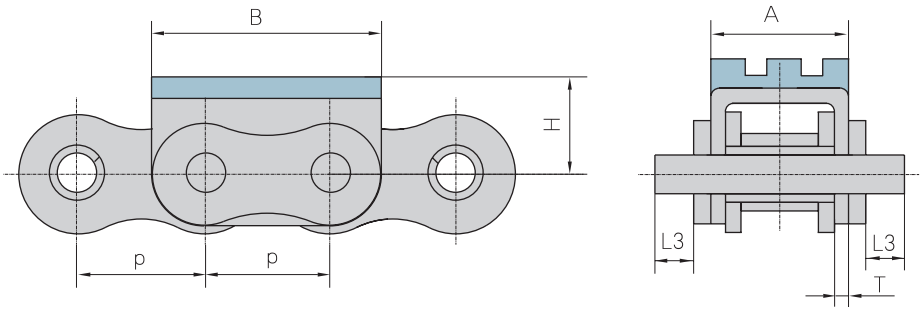

Chaînes à rouleaux avec attaches spéciales, attaches en U avec filletage

Catene a rulli con attacchi speciali, attacchi ad U con inserimento filettato

Type de chaîne / Tipo di catena	P	A	B	d	H	T
	mm	mm	mm	mm	mm	mm
10B-U1 F1	15,875	16,8	30,0	M5	11,3	1,6
16A-U1 F2	25,4	27,3	49,5	M6	16,45	2,3

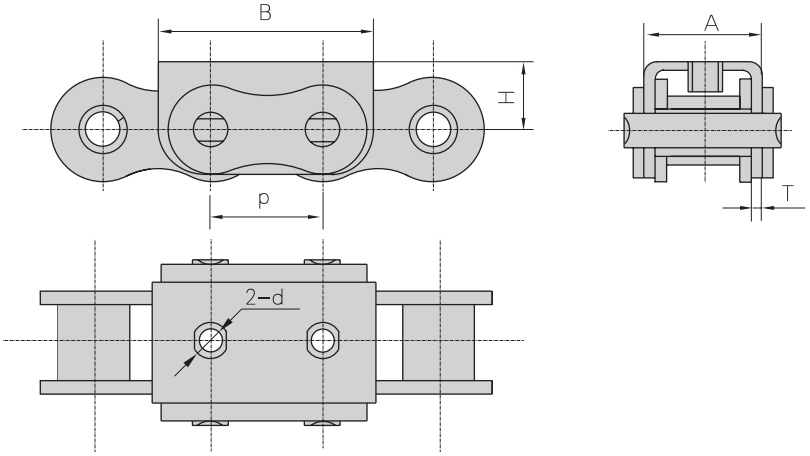

iwis
antriebssysteme
wir bewegen die welt

Tel: +49 2739 86-0 Fax: +49 2739 86-22
sales-wilnsdorf@iwis.com www.iwis.com

Chaînes à rouleaux avec attaches en U

Catene a rulli con attacchi ad U, tipo U2 con 2 fori

Type de chaîne Tipo di catena	Pas Passo	Diamètre des rouleaux ø rullo	Dimension intérieure de la chaîne Larghezza interna	Diamètre de l'axe ø perno	Longueur de l'axe Lunghezza perno	Dimensions des plaques et des pièces détachées Misure piastre ed attacchi					Charge minimum de rupture Carico di rottura min.	Poids par mètre Peso per metro
	P	d1 max	b1 min	d2 max	L max	h2 max	A	B	H	T	Q min	q
	mm	mm	mm	mm	mm	mm	mm	mm	mm	mm	kN/LB	kg/m
08B-U1	12,70	8,51	7,75	4,45	20,0	11,8	14,6	24,2	8,3	1,60	18,0/4091	1,13
08B-U2	12,70	8,51	7,75	4,45	34,3	11,8	28,4	24,2	8,3	1,50	32,0/7273	1,96
10B-U1	15,88	10,16	9,65	5,08	23,2	14,7	16,8	30,0	11,3	1,60	19,0/4318	1,53
10B-U2	15,88	10,16	9,65	5,08	39,7	14,7	33,3	30,0	11,3	1,50	44,5/10114	2,47
12B-U1	19,05	12,07	11,68	5,72	25,7	16,0	19,6	36,0	13,0	1,85	29,0/6591	1,90
12B-U2	19,05	12,07	11,68	5,72	45,3	16,0	39,1	36,0	12,0	1,85	57,8/13136	3,03
16A-U1	25,40	15,88	15,75	7,92	37,2	24,0	27,5	46,0	16,0	2,42	42,0/9545	3,87
16B-U1	25,40	15,88	17,02	8,28	39,7	21,0	29,1	49,0	15,4	1,60	58,0/13407	3,73
20B-U1	31,75	19,05	19,56	10,19	48,0	26,4	36,0	57,0	21,0	3,50	85,0/19318	6,01
24B-U1	38,10	25,40	25,40	14,63	61,6	33,2	47,0	72,6	28,0	4,50	160,0/36363	10,88

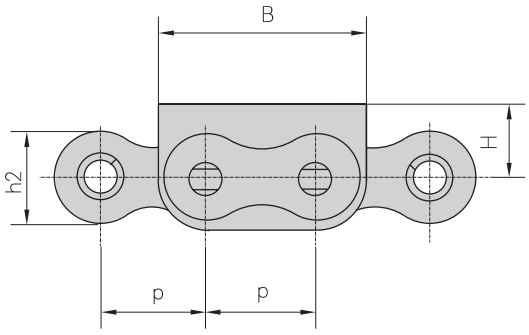

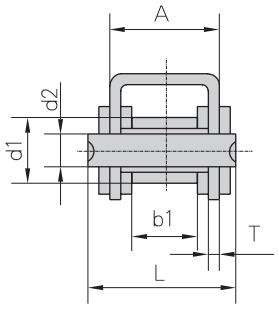

U1

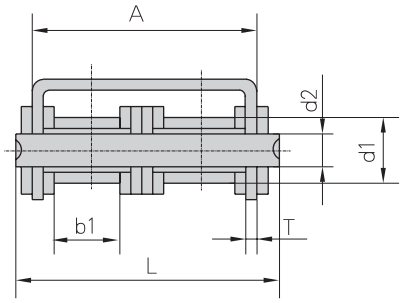

U2

Chaînes à rouleaux avec attaches en U avec 2 trous

Catene a rulli con attacchi ad U, tipo U2 con 2 fori

Type de chaîne / Tipo di catena	P	A	B	C	d	H	T
	mm	mm	mm	mm	mm	mm	mm
08B-U2F2	12,7	28,4	24,2	17,5	3,3	8,3	1,5

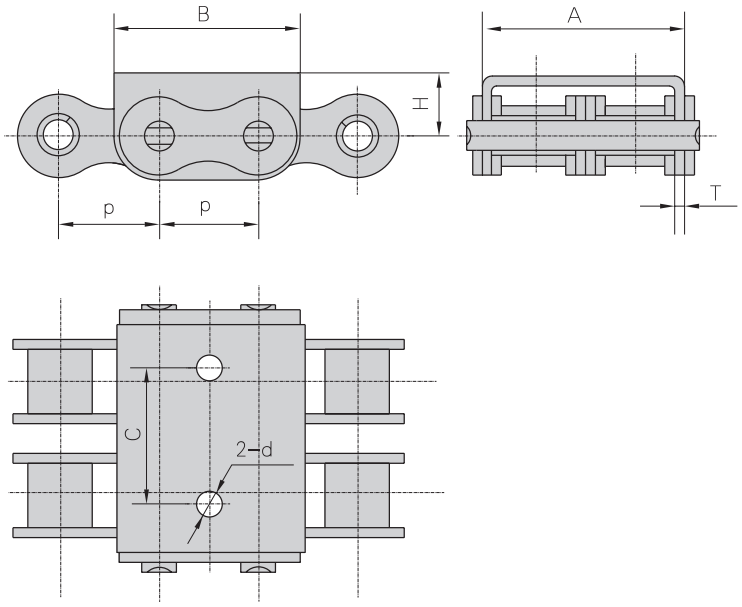

Type de chaîne / Tipo di catena	P	A	B	C	d	E	H	T
	mm	mm	mm	mm	mm	mm	mm	mm
16B-U2F1	25,4	60,93	25,0	33,5	9,0	49,0	16,2	1,6

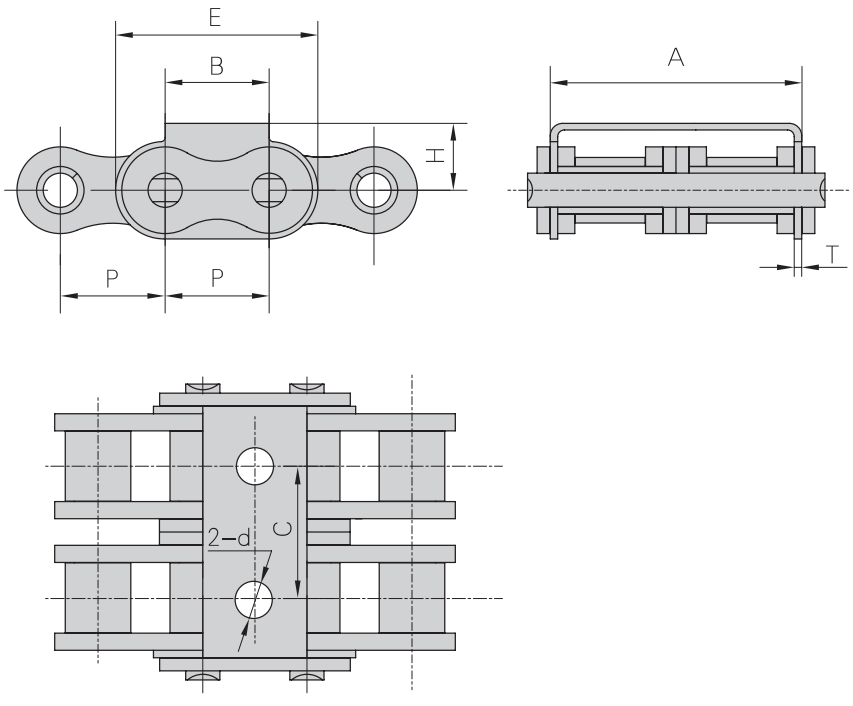

iwis antriebssysteme
wir bewegen die welt

Tel: +49 2739 86-0 Fax: +49 2739 86-22
sales-wilnsdorf@iwis.com www.iwis.com

Chaînes à rouleaux avec plaques de transport en plastique

Catene a rulli con cuffie di trasporto in plastica

Type de chaîne Tipo di catena	Pas Passo	Diamètre des rouleaux ø rullo	Dimension intérieure de la chaîne Larghezza interna	Diamètre de l'axe ø perno	Longueur de l'axe Lunghezza perno		Dimensions des plaques et des pièces détachées Misure piastre ed attacchi		Charge minimum de rupture Carico di rottura min.	Poids par mètre Peso per metro
	P	d1 max	b1 min	d2 max	L max	Lc max	h2	T	Q min	q
	mm	mm	mm	mm	mm	mm	mm	mm	kN/LB	kg/m
16BF9	25,4	15,88	17,02	8,28	61,0	64,2	30,0	6,0	22,0/4949	3,7

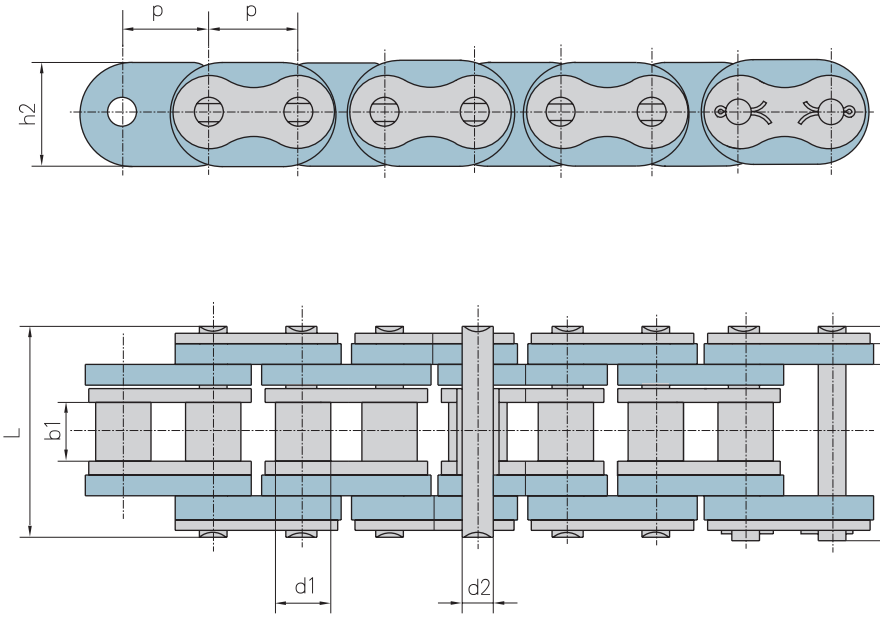

Tel: +49 2739 86-0 Fax: +49 2739 86-22
sales-wilnsdorf@iwis.com www.iwis.com

iwis antriebssysteme wir bewegen die welt

Chaînes à rouleaux avec plaques de transport en plastique

Catene a rulli con cuffie di trasporto in plastica

Type de chaîne Tipo di catena	Pas Passo	Diamètre des rouleaux ø rullo	Dimension intérieure de la chaîne Larghezza interna	Diamètre de l'axe ø perno	Longueur de l'axe Lunghezza perno	Dimensions des plaques et des pièces détachées Misure piastre ed attacchi		Charge minimum de rupture Carico di rottura min.	Poids par mètre Peso per metro
	P	d1 max	b1 min	d2 max	L max	h2 max	T	Q min	q
	mm	mm	mm	mm	mm	mm	mm	kN/LB	kg/m
20BF6	31,75	19,05	19,56	10,19	73,7	45,0	6,0	95,0/21591	6,35

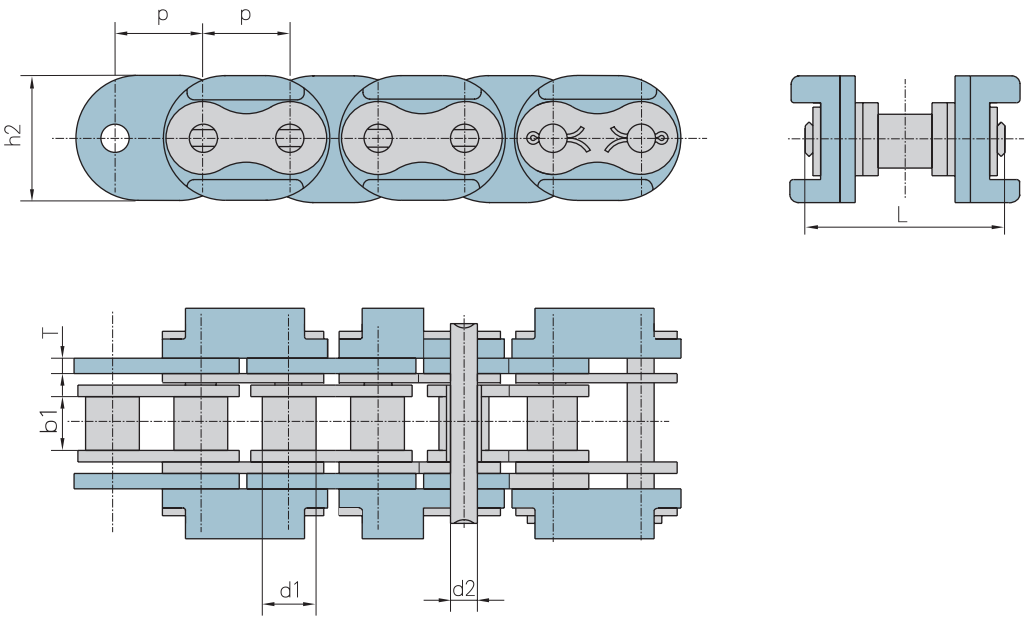

iwis
antriebssysteme
wir bewegen die welt

Tel: +49 2739 86-0 Fax: +49 2739 86-22
sales-wilnsdorf@iwis.com www.iwis.com

Chaînes à rouleaux avec supports plastique

Catene a rulli con cuffie di trasporto in plastica (continuazione)

Type de chaîne Tipo di catena	Pas Passo	Dimension intérieure de la chaîne Larghezza interna	Diamètre des rouleaux ø rullo	Diamètre de l'axe ø perno	Hauteur des plaques Altezza piastre	Dimension moyenne Misura intermedia	Longueur du clip Lunghezza clip	Hauteur Altezza	Largeur Larghezza	Poids admissible par plaque de transport Capacita' di carico per clip	Charge de tension moyenne Carico di rottura medio
	P	b1 min	d1 max	d2 max	g max	e	L	h	B		Q0
	mm	mm	mm	mm	mm	mm	mm	mm	mm	kg	kN
C 08 B-1 KC	12,7	7,75	8,51	4,45	11,8	-	21,9	9,3	19,7	70	18,000
C 08 B-2 KC	12,7	7,75	8,51	4,45	11,8	13,92	21,9	9,3	33,7	140	32,000
C 10 B-1 KC	15,875	9,65	10,16	5,08	14,7	-	30,0	12,5	22,5	90	22,400
C 10 B-2 KC	15,875	9,65	10,16	5,08	14,7	16,59	30,0	12,5	39,3	180	44,500
C 12 B-1 KC	19,05	11,68	12,07	5,72	16,1	-	34,2	13,2	25,4	110	29,000
C 12 B-2 KC	19,05	11,68	12,07	5,72	16,1	19,46	34,2	13,2	45,3	220	57,800
C 16 B-1 KC	25,4	17,02	15,88	8,28	21	-	45,7	18,5	40,9	140	60,000
C 16 B-2 KC	25,4	17,02	15,88	8,28	21	31,88	45,7	18,5	72,8	280	106,000
C 20 B-1 KC	31,75	19,56	19,05	10,19	26,4	-	53,4	23,2	47,0	180	95,000
C 20 B-2 KC	31,75	19,56	19,05	10,19	26,4	36,45	53,4	23,2	83,45	360	170,000

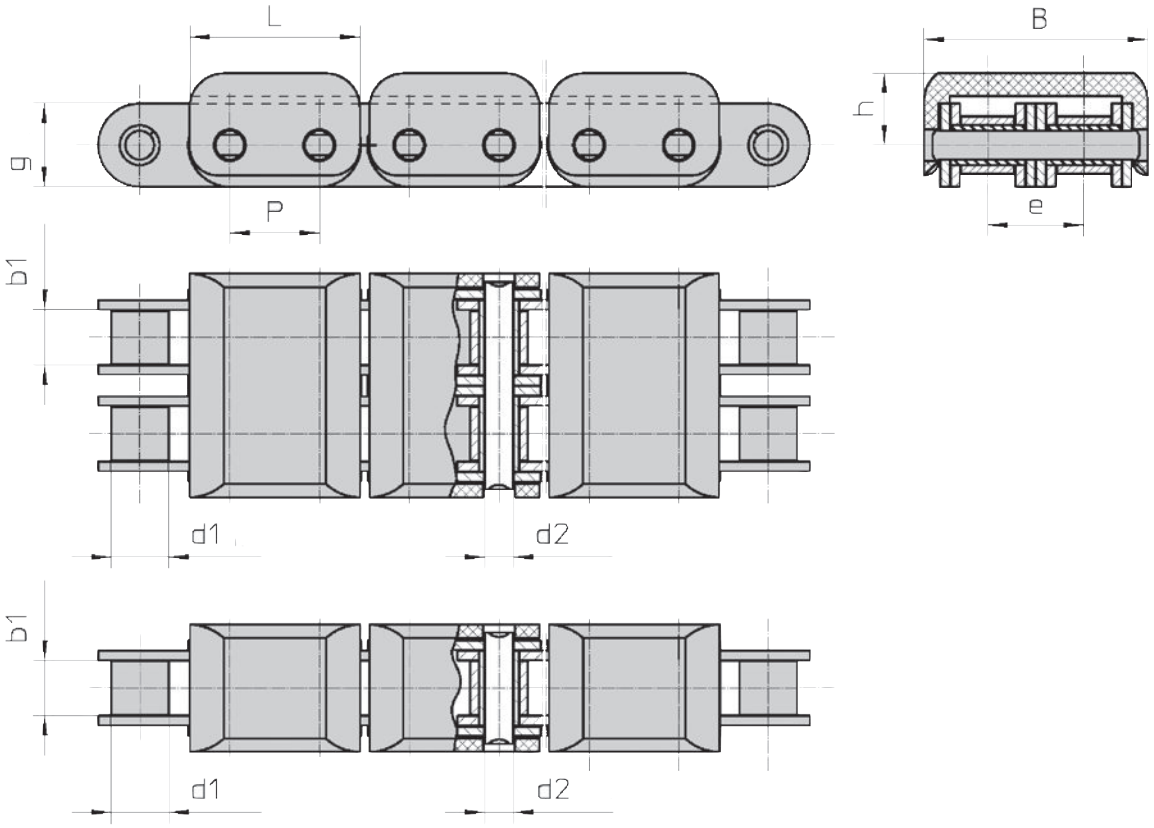

Tel: +49 2739 86-0 Fax: +49 2739 86-22
sales-wilnsdorf@iwis.com www.iwis.com

iwis antriebssysteme wir bewegen die welt

Chaînes à rouleaux avec chappes

Perni per trazione e blocchi di collegamento per catene a rulli

Type de chaîne Tipo di catena	Pas Passo	Diamètre des rouleaux ø rullo	Dimension intérieure de la chaîne Larghezza interna	Diamètre de l'axe ø perno	Longueur de l'axe Lunghezza perno		Hauteur de la plaque intérieure Altezza piastra interna	Épaisseur des plaques Spessore piastre	Filetage Filettatura	Charge minimum de rupture Carico di rottura min.	Charge de tension moyenne Carico di rottura medio	Poids par mètre Peso per metro
	P	d1 max	b1 min	d2 max	L max	Lc max	h2 mx	T max	M nom	Q min	Q0	q
	mm	mm	mm	mm	mm	mm	mm	mm	mm	kN/LB	kN	kg/m
16ALT-1	25,40	15,88	15,75	7,92	32,7	36,5	24,0	3,25	M20	71,55/16261	81,8	2,60
16ALT-2	25,40	15,88	15,75	7,92	62,7	65,8	24,0	3,25	M20	143,10/32523	166,3	5,15
20ALT-1	31,75	19,05	18,90	9,53	40,4	44,7	30,0	4,00	M24	107,85/24511	118,6	3,91
20ALT-2	31,75	19,05	18,90	9,53	76,4	80,5	30,0	4,00	M24	215,70/49023	234,4	7,80
20ALT-3	31,75	19,05	18,90	9,53	112,2	116,3	30,0	4,00	M24	323,55/73534	351,6	11,77
24ALT-1	38,10	22,23	25,22	11,10	50,3	54,3	35,7	4,80	M30	149,20/330909	161,1	5,62
24ALT-2	38,10	22,23	25,22	11,10	95,8	99,7	35,7	4,80	M30	298,40/67818	322,2	11,70

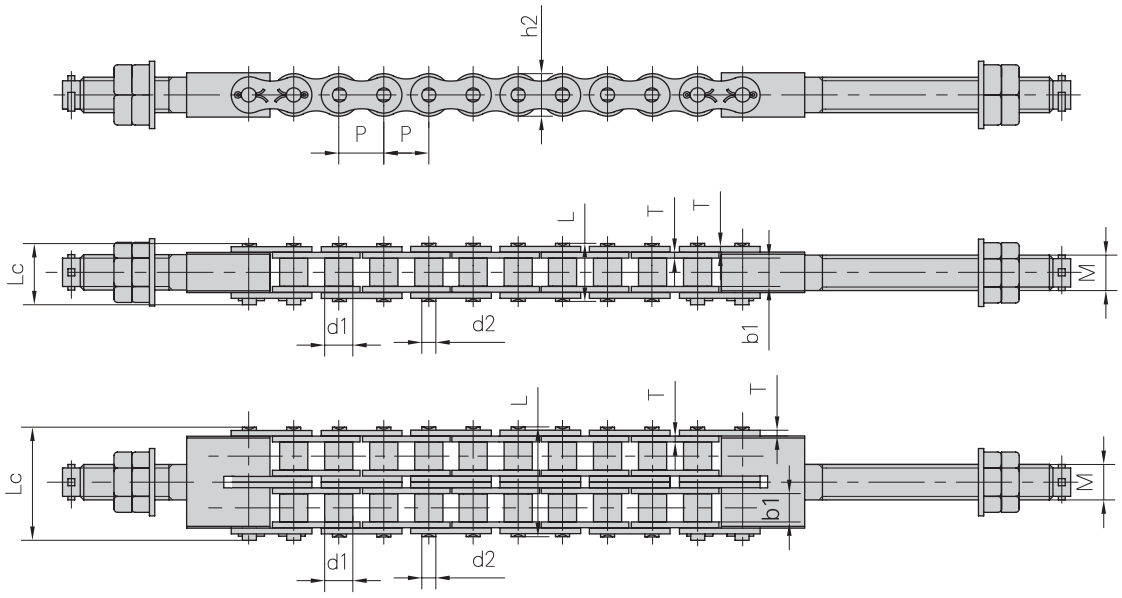

iwis
antriebssysteme
wir bewegen die welt

Tel: +49 2739 86-0 Fax: +49 2739 86-22
sales-wilnsdorf@iwis.com www.iwis.com

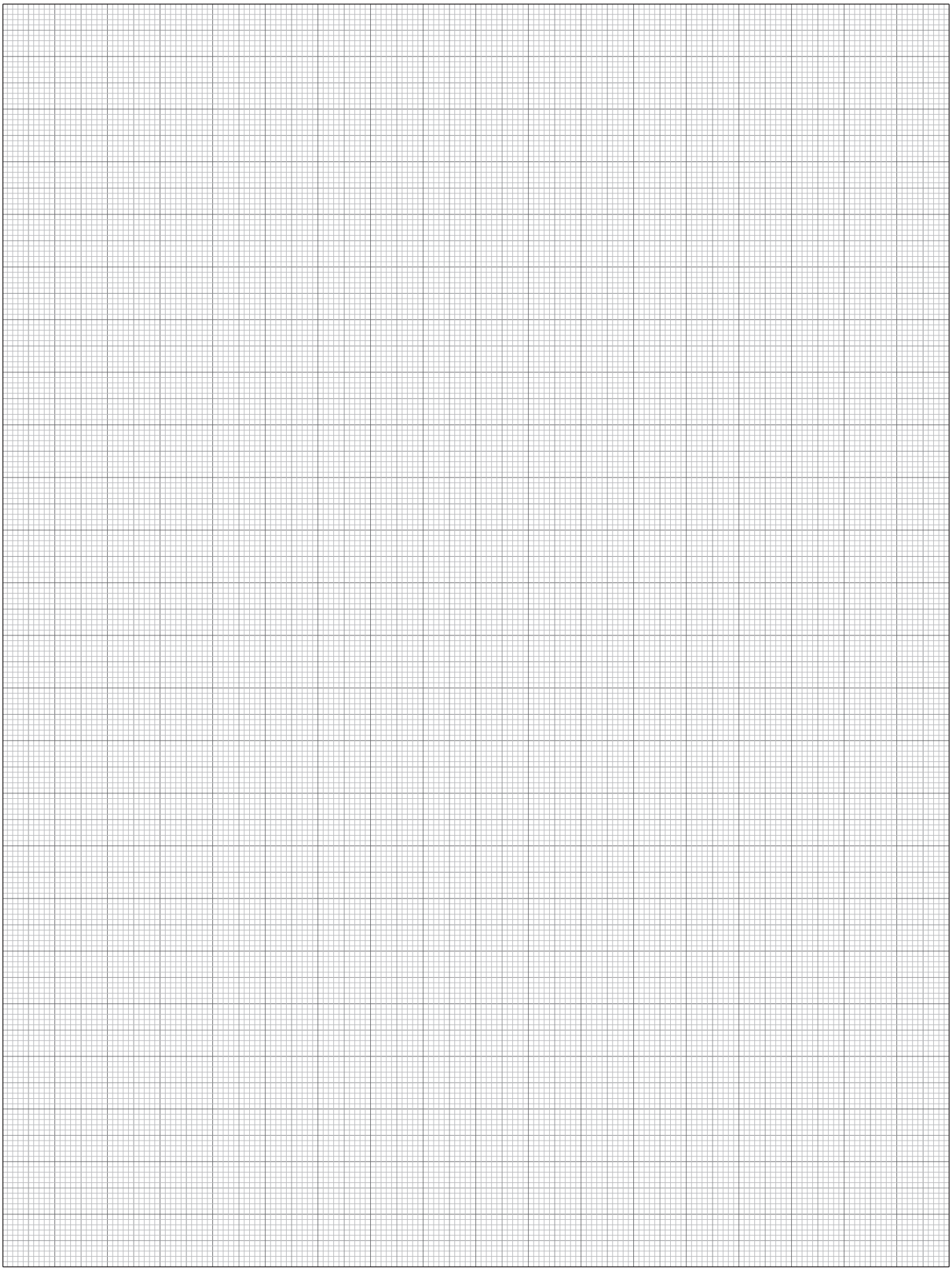

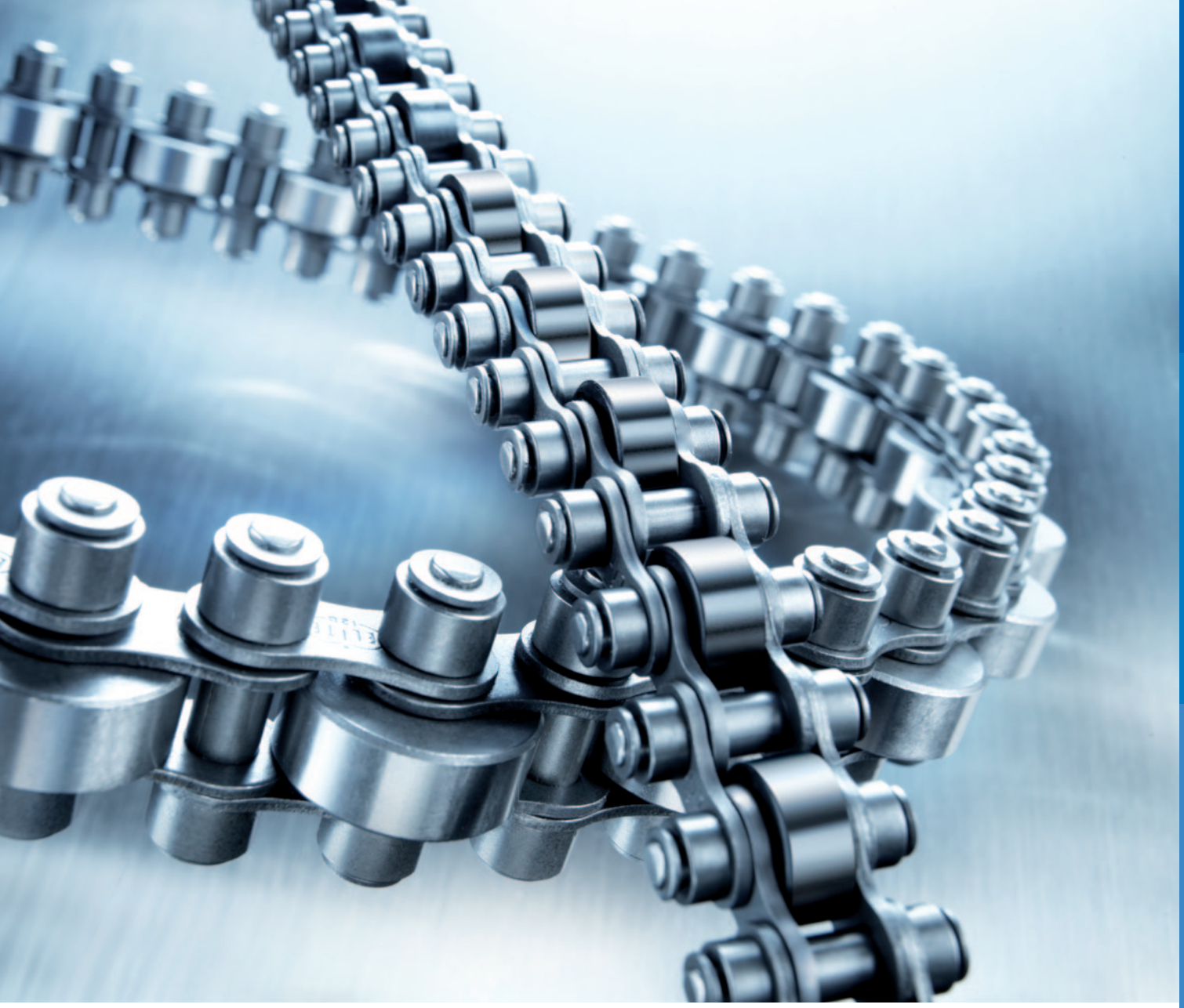

Chaînes à avance continue

Catene di trasporto ad accumulo

Les chaînes à avance continue ELITE sont dotées des deux côtés de rouleaux extérieurs, qui assurent d'une part la transmission de force dans la denture du pignon, et d'autre part, le support de la chaîne dans le profil. Leur particularité réside dans le fait que les douilles dépassent légèrement du maillon intérieur, ce qui évite la corrosion de contact entre le maillon intérieur et la plaque extérieure. Toutes les chaînes sont traitées avec un lubrifiant spécial à haute adhérence pour des températures de -5 °C à 120 °C.

Le catene di trasporto ad accumulo Elite sono dotate su entrambi i lati di rulli esterni che da una lato agiscono sulla dentatura della ruota dentata motrice per trasmettere la forza, mentre dall'altro svolgono la funzione di supporto per la catena nel profilo. La loro peculiarità è che le bussole della maglia interna sono leggermente sporgenti e quindi contribuiscono ad impedire che tra la maglia interna e la piastra esterna si crei corrosione da contatto. Tutte le catene sono trattate con un lubrificante speciale ben aderente per resistere a temperature comprese tra -5 °C e 120 °C.

iwis antriebssysteme
wir bewegen die welt

Tel: +49 2739 86-0 Fax: +49 2739 86-22
sales-wilnsdorf@iwis.com www.iwis.com

Chaînes à rouleaux pas long à double vitesse d'avancement

Catene a rulli a passo doppio, doppia velocità

Type de chaîne Tipo di catena	Pas Passo	Diamètre des rouleaux ø rullo				Diamètre de l'axe ø perno	Longueur de l'axe Lunghezza perno		Dimensions des plaques Misure piastre			Poids par mètre Peso per metro
	P	d1 max	d8 max	b1 min	ba max	d2 max	L max	Lc max	h2 max	T max	t max	q
	mm	mm	mm	mm	mm	mm	mm	mm	mm	mm	mm	kg/m
C2030W	19,05	11,91	18,3	4,00	8,0	3,28	24,0	25,6	8,20	1,30	1,50	0,52
C2040W	25,40	15,88	24,6	5,70	10,3	3,96	31,0	32,8	11,70	1,50	1,50	0,79
C2050W	31,75	19,05	30,6	7,10	13,0	5,08	39,5	41,2	15,00	2,03	2,03	1,36
C2060HW	38,10	22,23	36,6	8,50	15,5	5,94	48,8	51,5	18,00	3,25	3,25	2,19
C2080W	50,80	28,58	49,0	11,00	21,5	7,92	66,2	70,0	24,00	4,00	5,00	4,06

Aussi disponibles avec protection pour les doigts et pour les pièces
Anche fornibile con protezione delle dita e delle parti

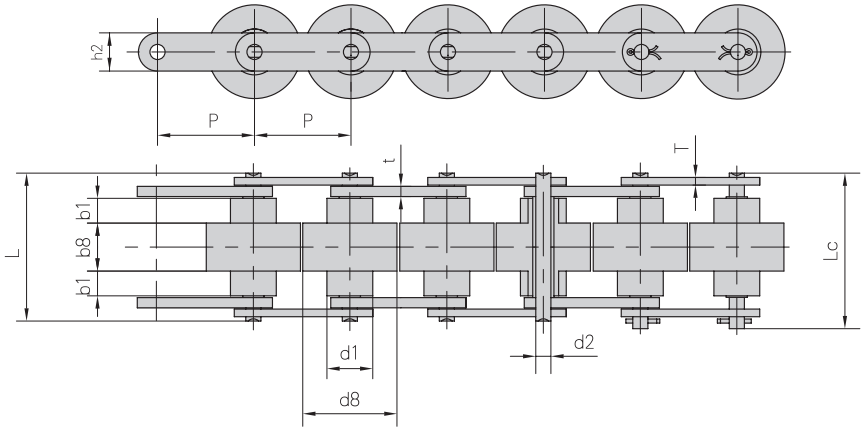

Chaînes à pas long d'accumulation

Catena a passo lungo a rulli ad accumulo
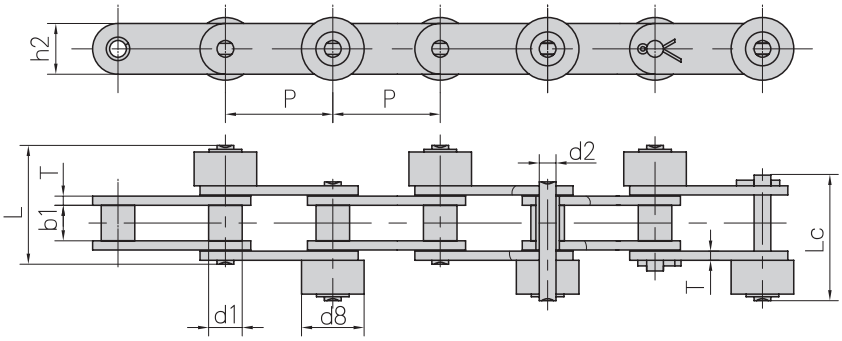
Type de chaîne Tipo di catena	Pas Passo	Diamètre des rouleaux ø rullo		Dimension intérieure de la chaîne Larghezza interna	Diamètre de l'axe ø perno	Longueur de l'axe Lunghezza perno		Dimensions des plaques Misure piastre		Charge minimum de rupture Carico di rottura min.	Charge de tension moyenne Carico di rottura medio	Poids par mètre Peso per metro
	P	d1 max	d8 max	b1 min	d2 max	L max	Lc max	h2 max	T max	Q min	Qo	q
	mm	mm	mm	mm	mm	mm	mm	mm	mm	kN/LB	kN	kg/m
C2040S2-PSR	25,40	7,95	15,88	7,85	3,96	25,80	27,0	12,0	1,50	13,8/3137	15,18	0,99
C2050S	31,75	10,16	19,05	9,40	5,08	31,80	34,0	15,0	2,03	21,8/4955	23,90	1,52
C2052SF1	31,75	19,05	27,00	9,40	5,08	35,00	37,3	15,0	2,03	21,8/4955	23,90	3,06
C2060HS	38,10	11,91	22,23	12,57	5,94	44,00	46,6	18,0	3,25	31,1/7069	42,70	1,78